CONFIGURAÇÃO DE PENAS P/ PLOTAGEM

PENA	COR	ESP.
1	7	0,1
2	7	0,2
3	7	0,3
4	7	0,4
5	7	0,5
6	7	0,6
7	7	0,25
8	7	0,08
9	7	0,1

REST.COLOR 0,25

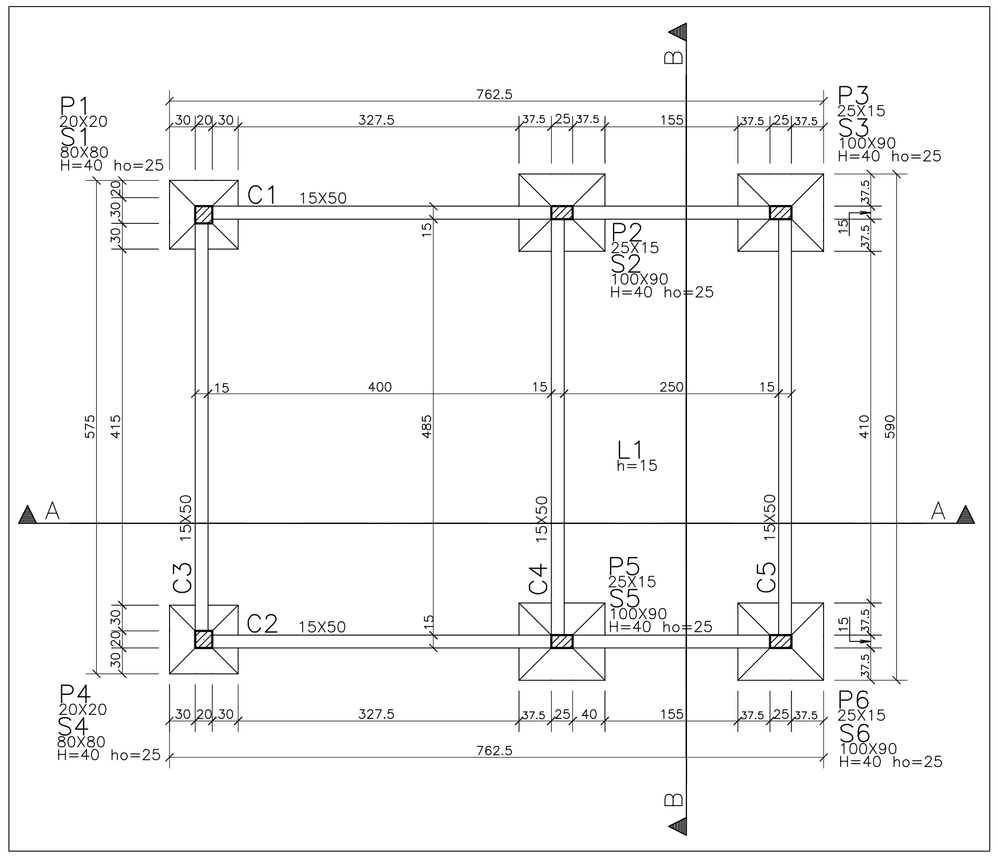

FORMAS DO PISO DO TÉRREO (CASA DE ABRIGO)

ESCALA – 1:50

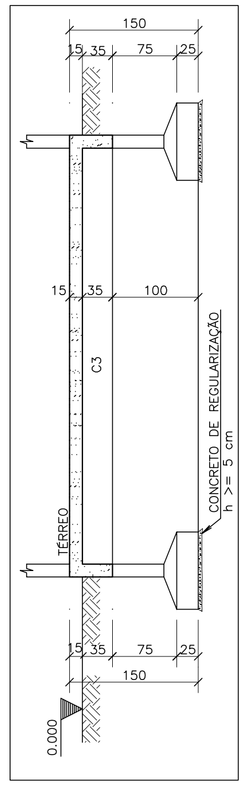

CORTE B–B

ESCALA – 1:50

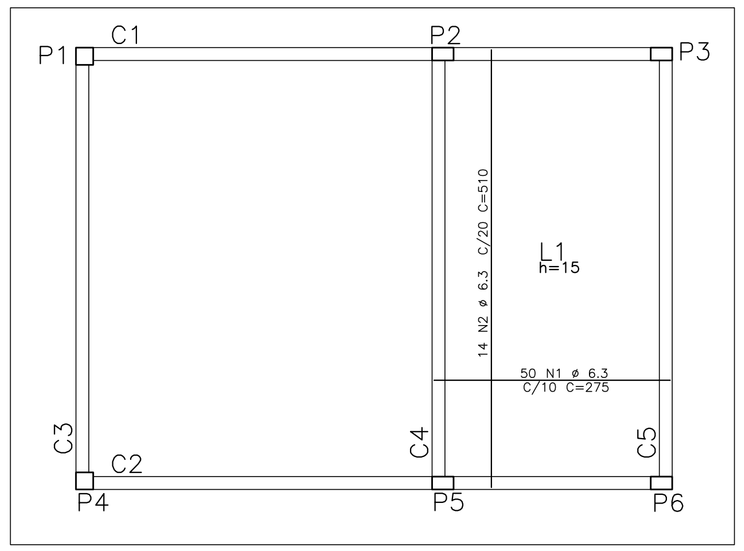

ARMAÇÃO POSITIVA DA LAJE DO TÉRREO

ESCALA – 1:50

S1=S4

(ESCALA 1:25)

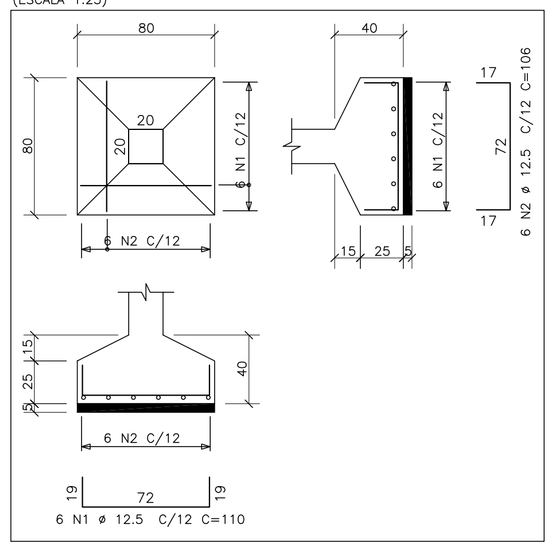

AÇO	POS	BIT (mm)	QUANT	COMPRIMENTO UNIT (cm)	COMPRIMENTO TOTAL (cm)
C1–TÉRREO					
50A	1	10	4	735	2940
60B	2	5	32	120	3840
C2–TÉRREO					
50A	1	10	4	735	2940
60B	2	5	32	120	3840
C3–TÉRREO					
60B	1	5	2	200	400
50A	2	10	4	195	780
50A	3	10	2	555	1110
60B	4	5	24	120	2880
C4–TÉRREO					
60B	1	5	2	200	400
50A	2	12.5	6	195	1170
50A	3	12.5	3	555	1665
60B	4	5	25	120	3000
C5–TÉRREO					
60B	1	5	2	200	400
50A	2	12.5	6	195	1170
50A	3	12.5	3	555	1665
60B	4	5	25	120	3000
S1=S4 (X2)					
50A	1	12.5	12	110	1320
50A	2	12.5	12	106	1272
S2=S3=S5=S6 (X4)					
50A	1	12.5	24	130	3120
50A	2	12.5	28	116	3248
ARMAÇÃO POSITIVA DA LAJE DO TÉRREO					
50A	1	6.3	50	275	13750
50A	2	6.3	14	510	7140

RESUMO AÇO CA 50–60			
AÇO	BIT (mm)	COMPR (m)	PESO (kg)
60B	5	178	28
50A	6.3	209	52
50A	10	78	49
50A	12.5	146	146
Peso Total	60B =		28 kg
Peso Total	50A =		247 kg

S2=S3=S5=S6

(ESCALA 1:25)

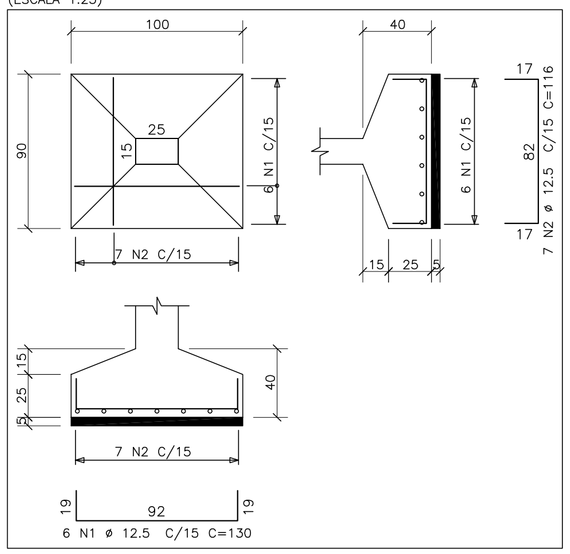

C1–TÉRREO 15X50

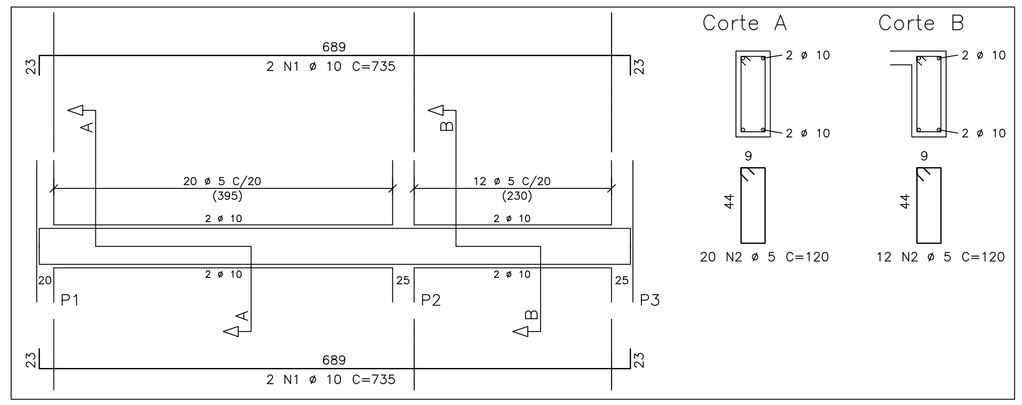

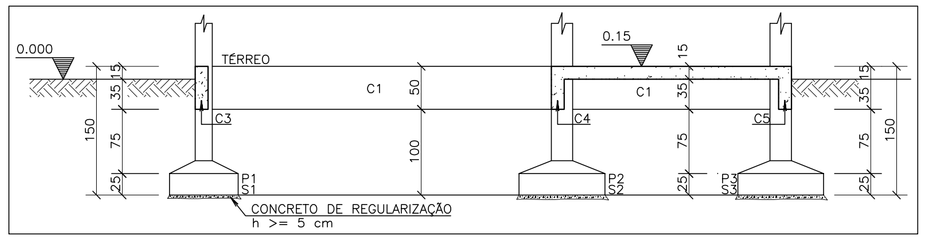

QUADRO DE MATERIAIS	VIGAS	LAJES	PILARETES	SAPATAS	TOTAL
ÁREA DE FÔRMA (M2)	29.90	12.20	7.20	5.40	54.70
VOL. CONCRETO 30 MPa (M3)	2.10	1.00	0.40	1.60	5.10
ÁREA ESTRUTURAL : 38.50 M2					

CORTE A–A

ESCALA – 1:50

C3–TÉRREO 15X50

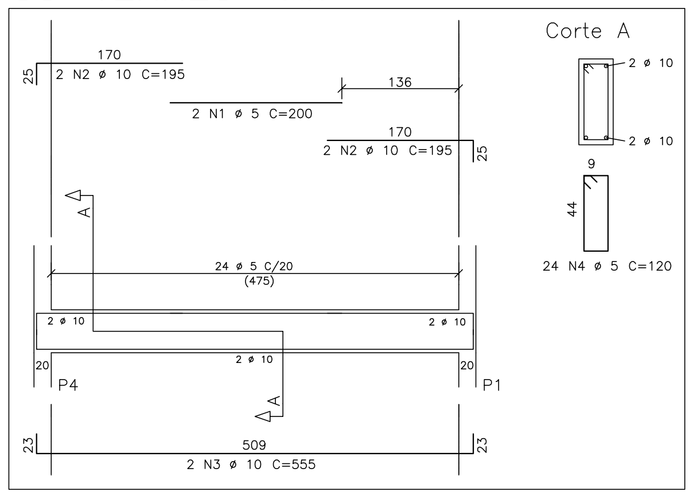

C4–TÉRREO 15X50

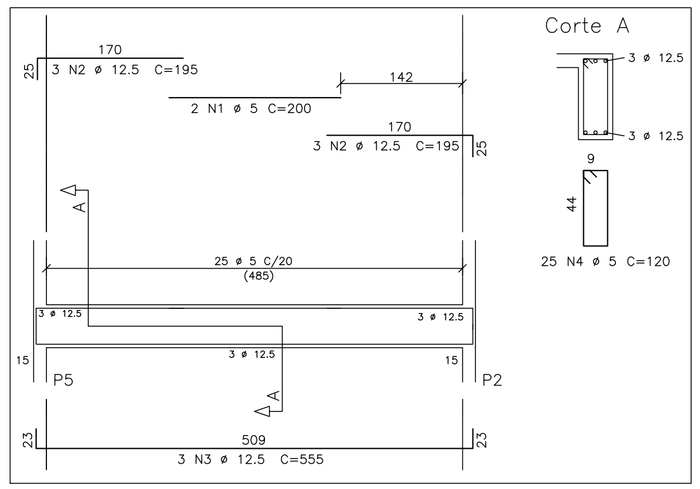

C5–TÉRREO 15X50

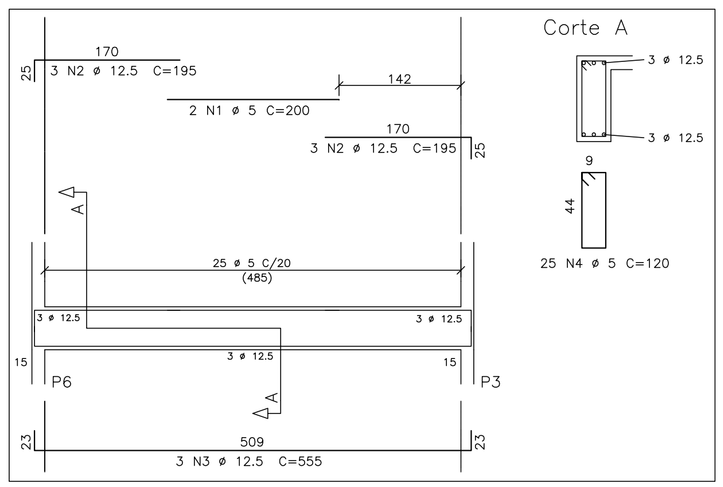

C2–TÉRREO 15X50

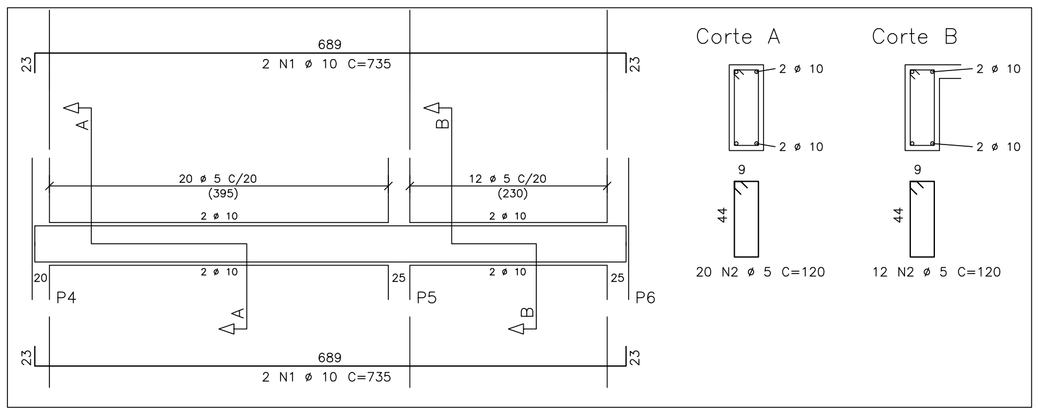

ESTE DESENHO É PROPRIEDADE DA COMPANHIA ESPÍRITO SANTENSE DE SANEAMENTO – CESAN E NÃO PODE SER COPIADO SEM SUA AUTORIZAÇÃO.

NÚMEROS	TÍTULOS	Nº	LOCAL	DISCRIMINAÇÃO	DES.	DIV.	GER.	DATA
PRINCIPAIS DESENHOS DE REFERÊNCIA		REVISÃO						

CANCELA E SUBSTITUI O DESENHO NÚMERO:

CANCELADO E SUBSTITUÍDO PELO DESENHO NÚMERO:

CENTRO DE DOCUMENTAÇÃO

RECEBIDO: / /

Nº DOC.: ASS.:

APROVAÇÃO CESAN:

ASS.: MATR.:

UNID.: DATA: / /

ESTA APROVAÇÃO NÃO ISENTA A CONTRATADA DE SUAS RESPONSABILIDADES LEGAIS.

EMITENTE: SAMON SANEAMENTO E MONTAGENS EIRELI

PROJETADO:	COORDENADOR:
CARLOS RAPAHEL MONTEIRO DE LEMOS	RENAN CARATTI ALVES
CREA: 011840/D REGIÃO: ES	CREA: 0601159690 REGIÃO: SP
DESENHO: FABIO ALTOÉ	Nº DES. PROJETISTA: 0363ST–002–R00.DWG
DATA: 26/05/2015	

RESPONSÁVEL TÉCNICO: JOSE LINCOLN MAZZEO ARAUJO

CREA 15325/D REGIÃO MG ART nº 0820150096365 DATA 26/05/2015

EMISSÃO CESAN	DATAS
PROJETADO:	
CREA:	
DESENHADO:	
VERIFICADO:	
DIVISÃO: ENG° VALDIK ESCAPINI FANCHIOTTI	
GERÊNCIA: ENG° DOUGLAS OLIVEIRA COUZI	

CESAN

MUNICÍPIO: PANCAS | DISTRITO: SEDE | BAIRRO:

NOME DO EMPREENDIMENTO: AMPLIAÇÃO E MELHORIA DO SISTEMA DE ESGOTAMENTO SANITÁRIO DE PANCAS

TÍTULO: ESTAÇÃO DE TRATAMENTO DE ESGOTO
PROJETO ESTRUTURAL
CASA DE LODO – FORMAS E ARMAÇÕES DO TÉRREO E FUNDAÇÃO

ESCALA:	FOLHA:	Nº CESAN	REV:
INDICADA	03 / 08	B–022–000–92–4–XX–0003	00