CONFIGURAÇÃO DE PENAS P/ PLOTAGEM

| PENA | COR | ESP. |
|---|---|---|
| 1 | 7 | 0,1 |
| 2 | 7 | 0,2 |
| 3 | 7 | 0,3 |
| 4 | 7 | 0,4 |
| 5 | 7 | 0,5 |
| 6 | 7 | 0,6 |
| 7 | 7 | 0,25 |
| 8 | 7 | 0,08 |
| 9 | 7 | 0,1 |
| REST.COLOR | | 0,25 |

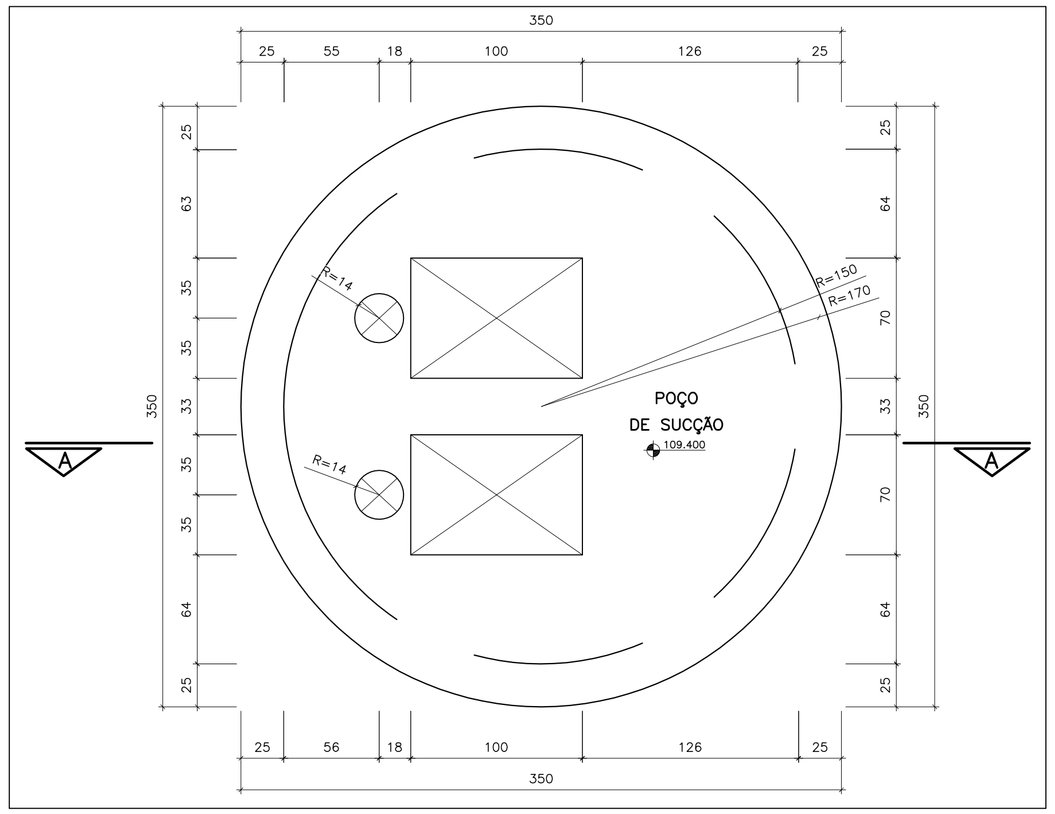


VISTA SUPERIOR (POÇO DE SUCÇÃO)
ESCALA – 1:25

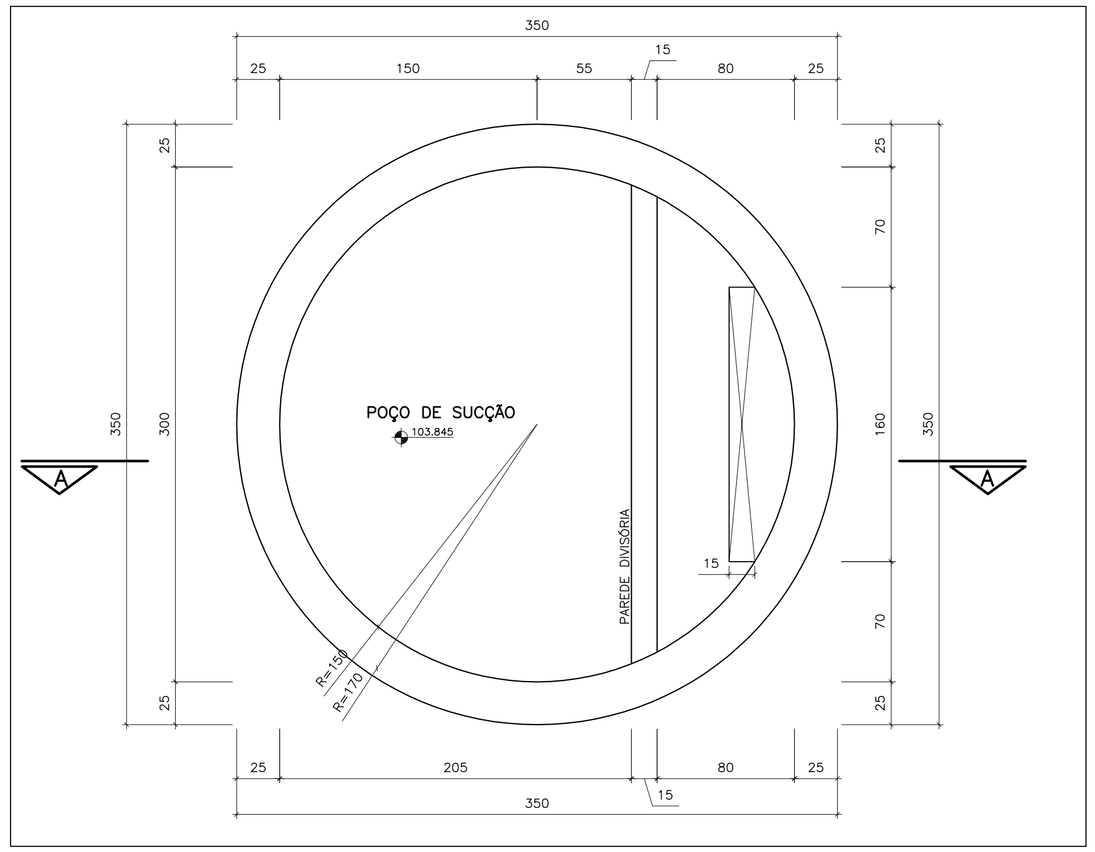


PLANTA BAIXA (POÇO DE SUCÇÃO)
ESCALA – 1:25

## NOTAS:

1 – DIMENSÕES EM CENTÍMETROS E ELEVAÇÕES EM METRO
2 – CONCRETO : Fck = 30MPa
MÓDULO DE ESLASTICIDADE : Ecs = 26GPa
FATOR ÁGUA CIMENTO : A/C >=0.61L/KG
CONSUMO DE CIMENTO : 344Kg/m3
3 – CONCRETO DE REGULARIZAÇÃO: 15MPa
MÓDULO DE ESLASTICIDADE : Ecs = 18.5GPa
ESPESSURA : 5.0cm
CONSUMO DE CIMENTO : 246Kg/m3
4 – AS COTAS PREVALECEM SOBRE O DESENHO.
5 – NORMA DE CARGAS : NBR 6120/1980
CARGAS PARA CÁLCULOS DE ESTRUTURAS EM EDIFICAÇÕES
6 – NORMA DE CÁLCULO : NBR 6118/2007
PROJETO DE ESTRUTURAS DE CONCRETO–PROCEDIMENTO
7 – NORMA DE FUNDAÇÕES : NBR 6122/2010
PROJETO E EXECUÇÃO DE FUNDAÇÕES
8 – AÇOS : CA–50 – Fyk = 500 MPa
9 – COBRIMENTO DAS ARMADURAS : 4.5cm
10– QUANTITATIVOS POÇO DE SUCÇÃO.:
ÁREA DE FORMAS.:85.00m²
VOLUME DE CONCRETO DE REGULARIZAÇÃO.:0.6m³
VOLUME DE CONCRETO ESTRUTURAL.:12.50m³
11– CAIXA DE DESCARGA.:
ÁREA DE FORMAS.:7.00m²
VOLUME DE CONCRETO DE REGULARIZAÇÃO.:0.075m³
VOLUME DE CONCRETO ESTRUTURAL.:1.50m³

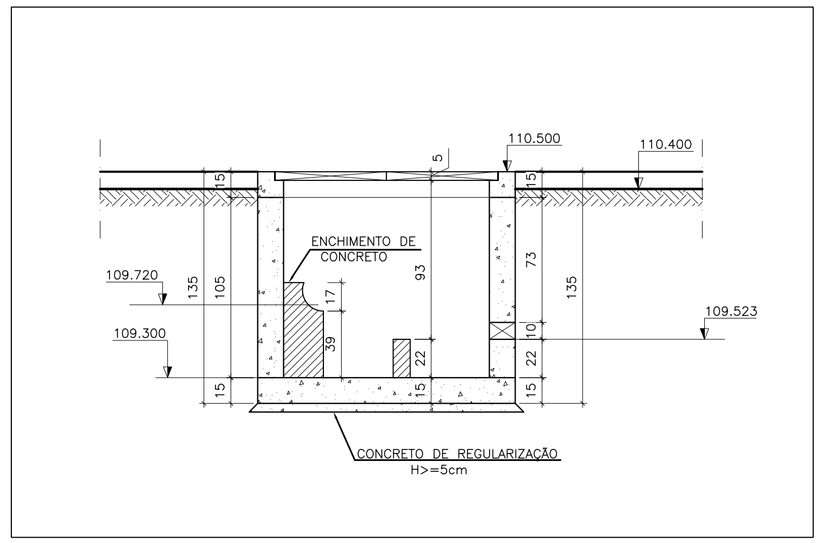


CORTE V–V
ESCALA – 1:25

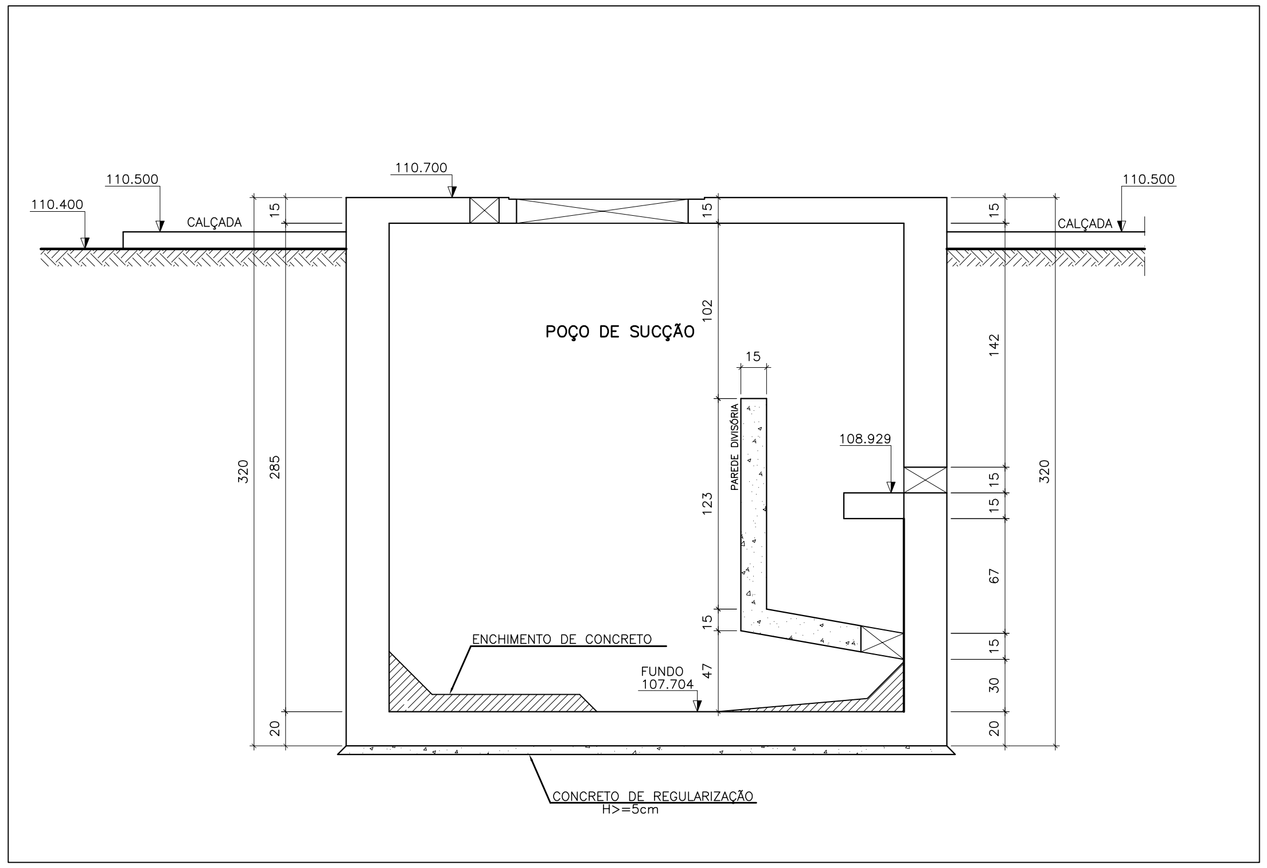


CORTE T–T
ESCALA – 1:25

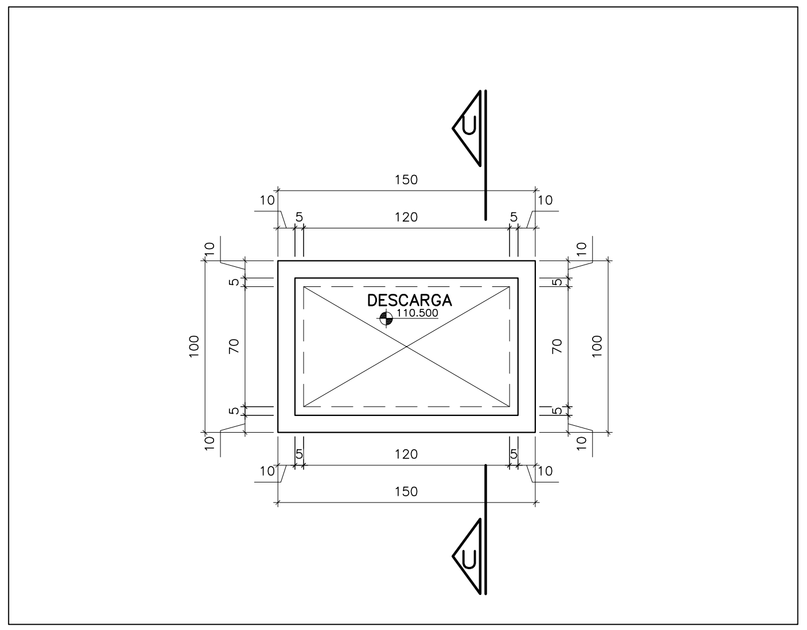


VISTA SUPERIOR (CAIXA DE DESCARGA)
ESCALA – 1:25

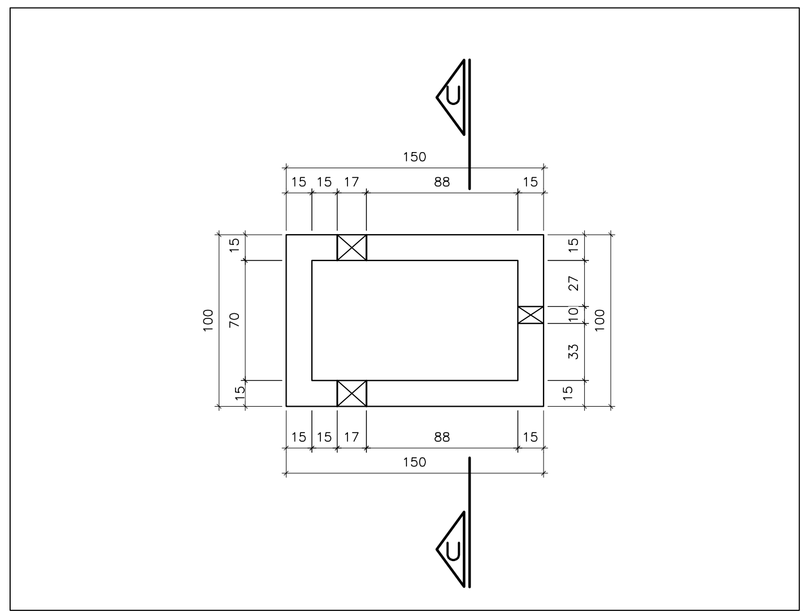


PLANTA BAIXA (CAIXA DE DESCARGA)
ESCALA – 1:25

ESTE DESENHO É PROPRIEDADE DA COMPANHIA ESPIRITO SANTENSE DE SANEAMENTO – CESAN E NÃO PODE SER COPIADO SEM SUA AUTORIZAÇÃO.

| NÚMEROS | TÍTULOS | Nº | LOCAL | DISCRIMINAÇÃO | DES. | DIV. | GER. | DATA |
|---|---|---|---|---|---|---|---|---|
| PRINCIPAIS DESENHOS DE REFERÊNCIA | | REVISÃO | | | | | | |

CANCELA E SUBSTITUI O DESENHO NÚMERO:

CANCELADO E SUBSTITUÍDO PELO DESENHO NÚMERO:

CENTRO DE DOCUMENTAÇÃO
RECEBIDO: __/__/__
Nº DOC.: _____ ASS.: _____
APROVAÇÃO CESAN:
ASS.: _____ MATR.: _____
UNID.: _____ DATA: __/__/__
ESTA APROVAÇÃO NÃO ISENTA A CONTRATADA DE SUAS RESPONSABILIDADES LEGAIS.

EMITENTE: SAMON SANEAMENTO E MONTAGENS EIRELI

| PROJETADO: | COORDENADOR: |
|---|---|
| CARLOS RAPHAEL MONTEIRO DE LEMOS | RENAN CARATTI ALVES |
| CREA: 011840/D REGIÃO: ES | CREA: 0601158690 REGIÃO: SP |
| DESENHO: FABIO ALTOÉ | Nº DES. PROJETISTA: |
| DATA: 26/05/2015 | 0364ST–001–R00 |

RESPONSÁVEL TÉCNICO: JOSE LINCOLN MAZZEO ARAUJO
CREA 15325/D REGIÃO MG ART nº 082015009636 5 DATA 26/05/2015

| EMISSÃO CESAN | DATAS |
|---|---|
| PROJETADO: | |
| CREA: | |
| DESENHADO: | |
| VERIFICADO: | |
| DIVISÃO: ENG° VALDIK ESCAPINI FANCHIOTTI | |
| GERÊNCIA: ENG° DOUGLAS OLIVEIRA COUZI | |

CESAN

MUNICÍPIO: PANCAS | DISTRITO: SEDE | BAIRRO:

NOME DO EMPREENDIMENTO: AMPLIAÇÃO E MELHORIA DO SISTEMA DE ESGOTAMENTO SANITÁRIO DE PANCAS

TÍTULO: ESTAÇÃO DE TRATAMENTO DE ESGOTO – ETE
PROJETO ESTRUTURAL
FORMAS DO POÇO DE SUCÇÃO E CAIXA DE DESCARGA

| ESCALA: | FOLHA: | Nº CESAN | REV: |
|---|---|---|---|
| INDICADA | 05 / 12 | B–022–000–92–4–XX–0005 | 00 |