CONFIGURAÇÃO DE PENAS P/ PLOTAGEM

| PENA | COR | ESP. |
|---|---|---|
| 1 | 7 | 0,1 |
| 2 | 7 | 0,2 |
| 3 | 7 | 0,3 |
| 4 | 7 | 0,4 |
| 5 | 7 | 0,5 |
| 6 | 7 | 0,6 |
| 7 | 7 | 0,25 |
| 8 | 7 | 0,08 |
| 9 | 7 | 0,1 |
| REST.COLOR | | 0,25 |

# ARMAÇÃO DO FUNDO DA CAIXA DE AREIA

ESCALA - 1:25

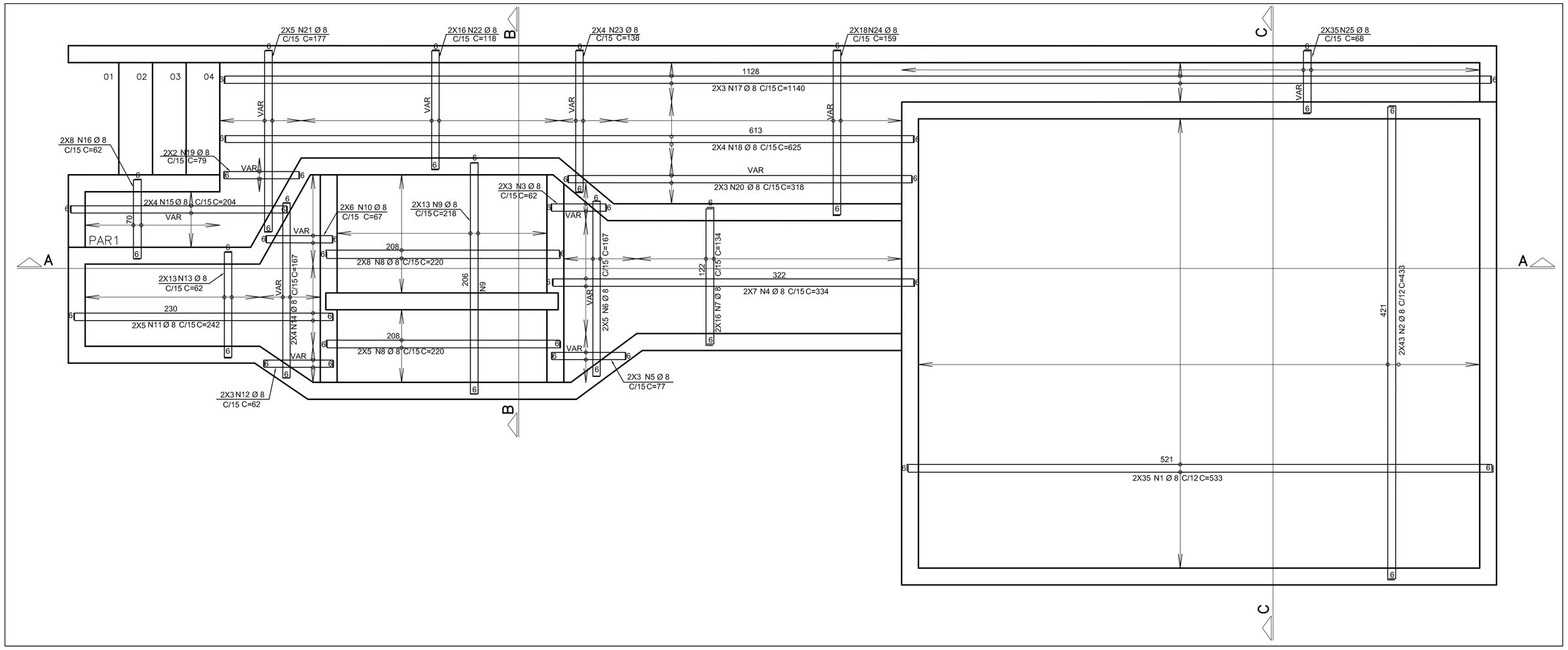


## CORTE B-B

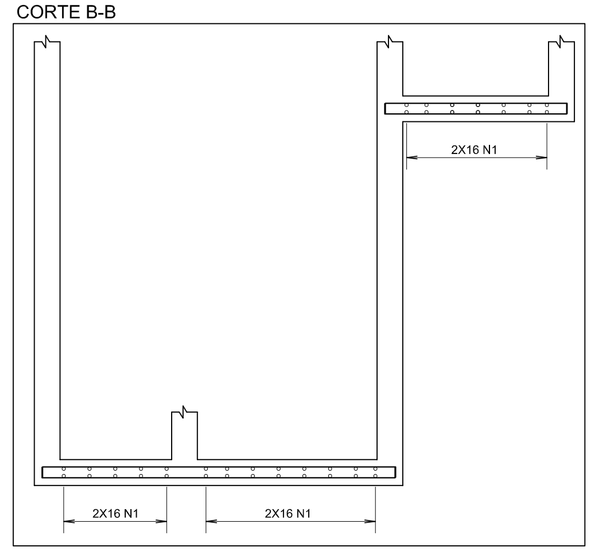


## CORTE C-C

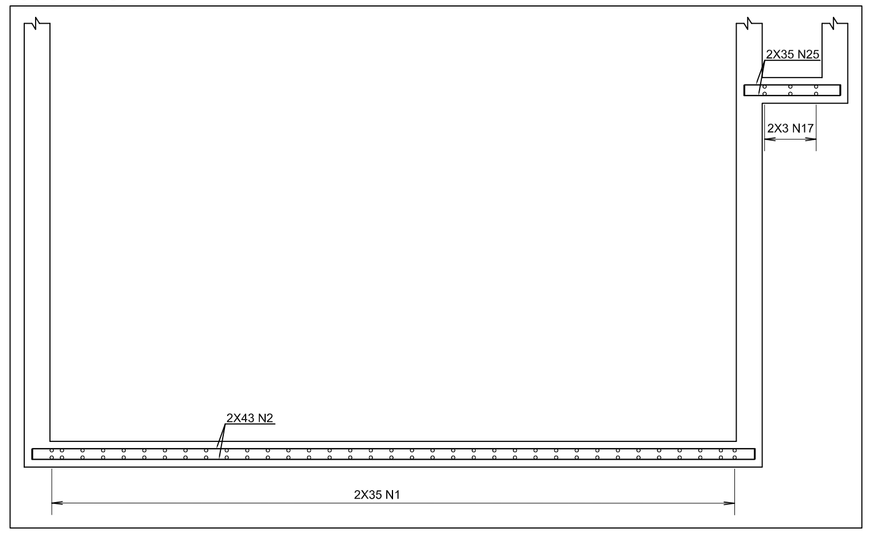


## CORTE A-A

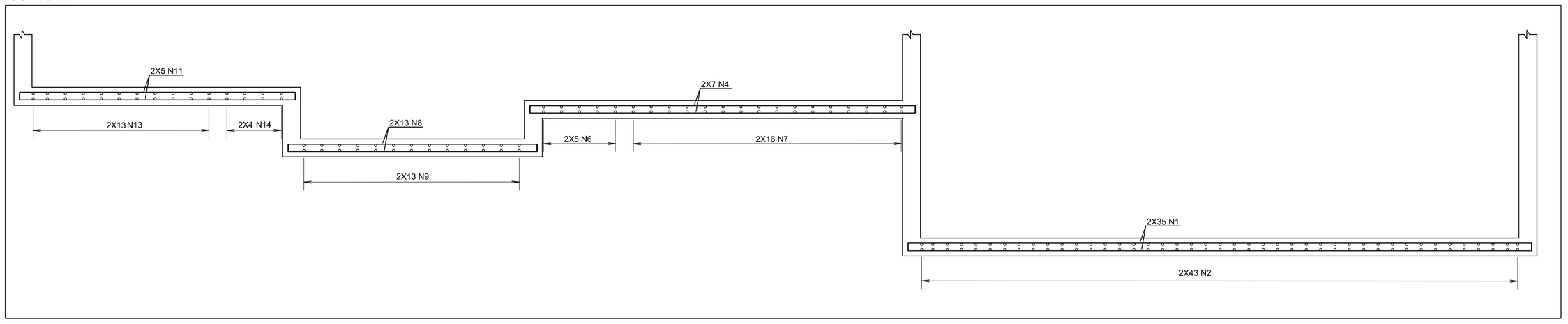


| AÇO | POS | BIT (mm) | QUANT | COMPRIMENTO UNIT (cm) | COMPRIMENTO TOTAL (cm) |
|---|---|---|---|---|---|
| ARMAÇÃO DO FUNDO DO LEITO DE SECAGEM | | | | | |
| 50A | 1 | 8 | 70 | 583 | 40810 |
| 50A | 2 | 8 | 86 | 483 | 569 |
| 50A | 3 | 8 | 6 | 62 | 372 |
| 50A | 4 | 8 | 14 | 334 | 4676 |
| 50A | 5 | 8 | 6 | 77 | 432 |
| 50A | 6 | 8 | 10 | 167 | 1670 |
| 50A | 7 | 8 | 32 | 134 | 4288 |
| 50A | 8 | 8 | 26 | 220 | 5720 |
| 50A | 9 | 8 | 26 | 218 | 5668 |
| 50A | 10 | 8 | 12 | 67 | 804 |
| 50A | 11 | 8 | 10 | 242 | 2420 |
| 50A | 12 | 8 | 6 | 62 | 372 |
| 50A | 13 | 8 | 26 | 62 | 1612 |
| 50A | 14 | 8 | 8 | 167 | 1336 |
| 50A | 15 | 8 | 8 | 204 | 1632 |
| 50A | 16 | 8 | 16 | 62 | 992 |
| 50A | 17 | 8 | 6 | 1140 | 6846 |
| 50A | 18 | 8 | 8 | 625 | 5000 |
| 50A | 19 | 8 | 4 | 79 | 316 |
| 50A | 20 | 8 | 6 | 318 | 1908 |
| 50A | 21 | 8 | 10 | 177 | 1770 |
| 50A | 22 | 8 | 32 | 118 | 3776 |
| 50A | 23 | 8 | 8 | 138 | 1104 |
| 50A | 24 | 8 | 36 | 159 | 5724 |
| 50A | 25 | 8 | 70 | 68 | 4760 |

| RESUMO AÇO CA 50-60 | | | |
|---|---|---|---|
| AÇO | BIT (mm) | COMPR (m) | PESO (kg) |
| 50A | 8 | 1046 | 414 |
| Peso Total | 50A = | | 414 kg |

## NOTAS:

1 – DIMENSÕES EM CENTÍMETROS E ELEVAÇÕES EM METRO
2 – CONCRETO : Fck = 30MPa
MÓDULO DE ESLASTICIDADE : Ecs = 26GPa
FATOR ÁGUA CIMENTO : A/C >=0.61L/KG
CONSUMO DE CIMENTO : 344Kg/m3
3 – CONCRETO DE REGULARIZAÇÃO: 15MPa
MÓDULO DE ESLASTICIDADE : Ecs = 18.5GPa
ESPESSURA : 5.0cm
CONSUMO DE CIMENTO : 246Kg/m3
4 – AS COTAS PREVALECEM SOBRE O DESENHO.
5 – NORMA DE CARGAS : NBR 6120/1980
CARGAS PARA CÁLCULOS DE ESTRUTURAS EM EDIFICAÇÕES
6 – NORMA DE CÁLCULO : NBR 6118/2007
PROJETO DE ESTRUTURAS DE CONCRETO–PROCEDIMENTO
7 – NORMA DE FUNDAÇÕES : NBR 6122/2010
PROJETO E EXECUÇÃO DE FUNDAÇÕES
8 – AÇOS : CA–50 – Fyk = 500 MPa
9 – COBRIMENTO DAS ARMADURAS : 4.5cm

ESTE DESENHO É PROPRIEDADE DA COMPANHIA ESPÍRITO SANTENSE DE SANEAMENTO – CESAN E NÃO PODE SER COPIADO SEM SUA AUTORIZAÇÃO.

| NÚMEROS | TÍTULOS | Nº | LOCAL | DISCRIMINAÇÃO | DES. | DIV. | GER. | DATA |
|---|---|---|---|---|---|---|---|---|
| PRINCIPAIS DESENHOS DE REFERÊNCIA | | REVISÃO | | | | | | |

CANCELA E SUBSTITUI O DESENHO NÚMERO:

CANCELADO E SUBSTITUÍDO PELO DESENHO NÚMERO:

CENTRO DE DOCUMENTAÇÃO
RECEBIDO: __/__/__
Nº DOC.: _____ ASS.: _____
APROVAÇÃO CESAN:
ASS.: _____ MATR.: _____
UNID.: _____ DATA: __/__/__
ESTA APROVAÇÃO NÃO ISENTA A CONTRATADA DE SUAS RESPONSABILIDADES LEGAIS.

EMITENTE: SAMON SANEAMENTO E MONTAGENS EIRELI

| PROJETADO: | COORDENADOR: |
|---|---|
| CARLOS RAPAHEL MONTEIRO DE LEMOS | RENAN CARATTI ALVES |
| CREA: 011840/D REGIÃO: ES | CREA: 0601159690 REGIÃO: SP |
| DESENHO: FABIO ALTOÉ | Nº DES. PROJETISTA: |
| DATA: 26/05/2015 | 0363ST–010–R00.DWG |

RESPONSÁVEL TÉCNICO: JOSE LINCOLN MAZZEO ARAUJO
CREA 011840/D REGIÃO MG ART nº 0820150096365 DATA 26/05/2015

| EMISSÃO CESAN | DATAS |
|---|---|
| PROJETADO: | |
| CREA: | |
| DESENHADO: | |
| VERIFICADO: | |
| DIVISÃO: ENG° VALDIK ESCAPINI FANCHIOTTI | |
| GERÊNCIA: ENG° DOUGLAS OLIVEIRA COUZI | |

CESAN

MUNICÍPIO: PANCAS | DISTRITO: SEDE | BAIRRO:

NOME DO EMPREENDIMENTO: AMPLIAÇÃO E MELHORIA DO SISTEMA DE ESGOTAMENTO SANITÁRIO DE PANCAS

TÍTULO: ESTAÇÃO DE TRATAMENTO DE ESGOTO
PROJETO ESTRUTURAL
CAIXA DE AREIA – ARMAÇÃO DO FUNDO DA CAIXA DE AREIA

| ESCALA: | FOLHA: | Nº CESAN | REV: |
|---|---|---|---|
| INDICADA | 10 / 12 | B–022–000–92–4–XX–0010 | 00 |