CONFIGURAÇÃO DE PENAS P/ PLOTAGEM

PENA	COR	ESP.
1	7	0,1
2	7	0,2
3	7	0,3
4	7	0,4
5	7	0,5
6	7	0,6
7	7	0,25
8	7	0,08
9	7	0,1
REST.COLOR		0,25

ARMAÇÃO PAR11
ESCALA - 1:25

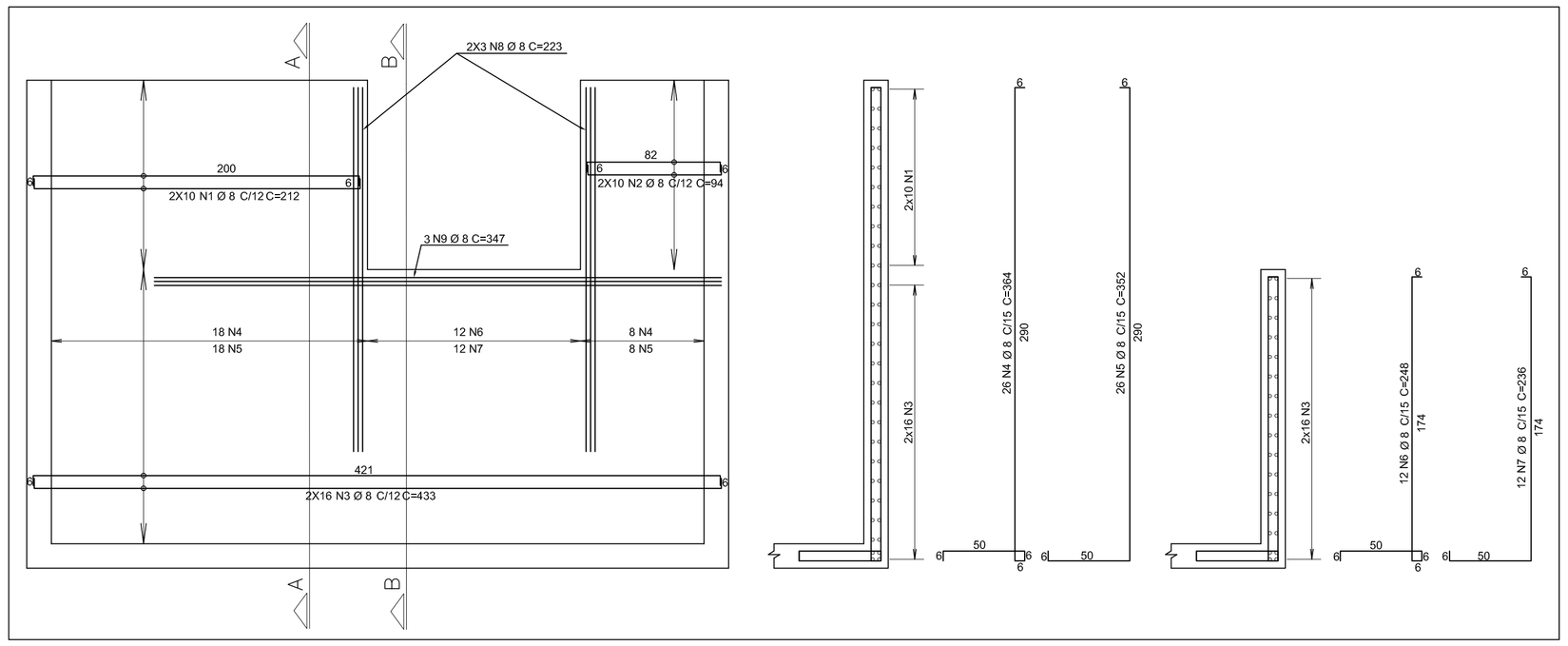

ARMAÇÃO PAR2=PAR7 (X2)
ESCALA - 1:25

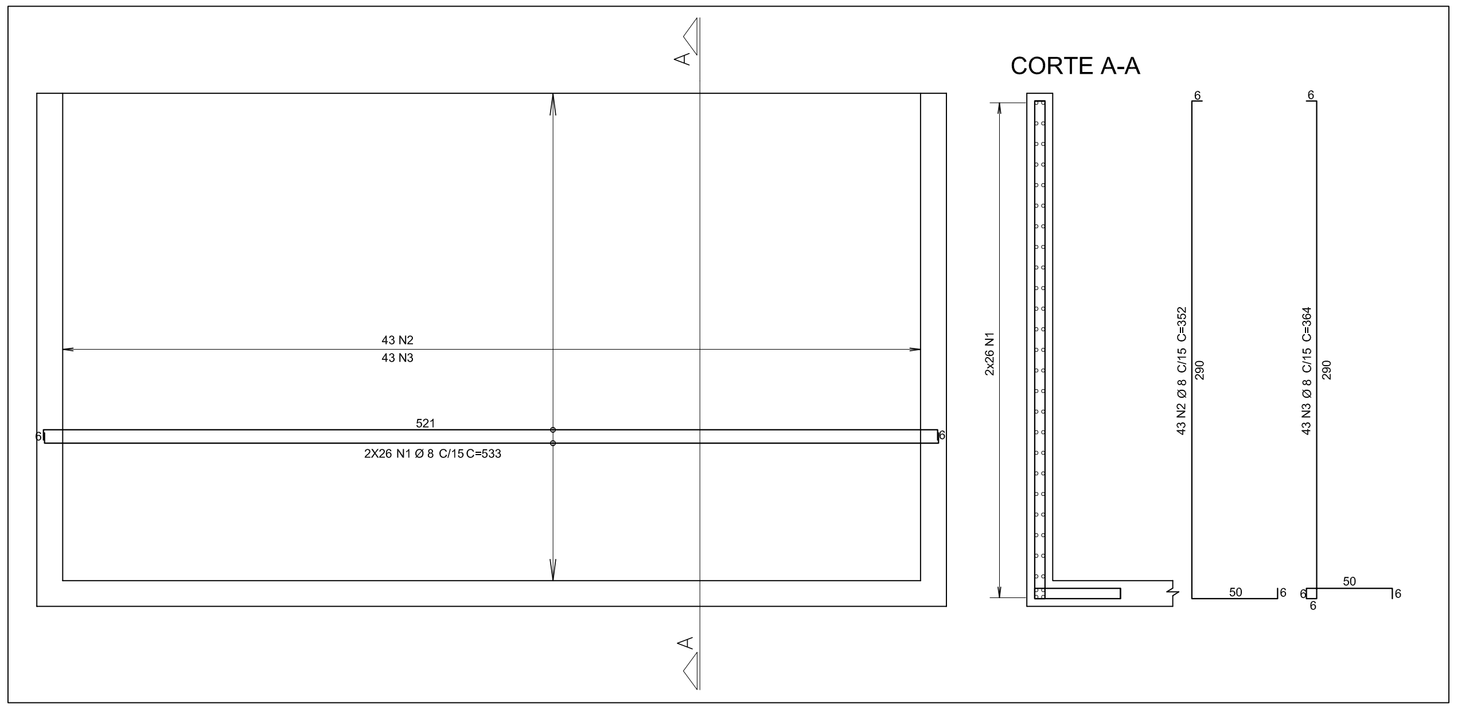

ARMAÇÃO PAR12
ESCALA - 1:25

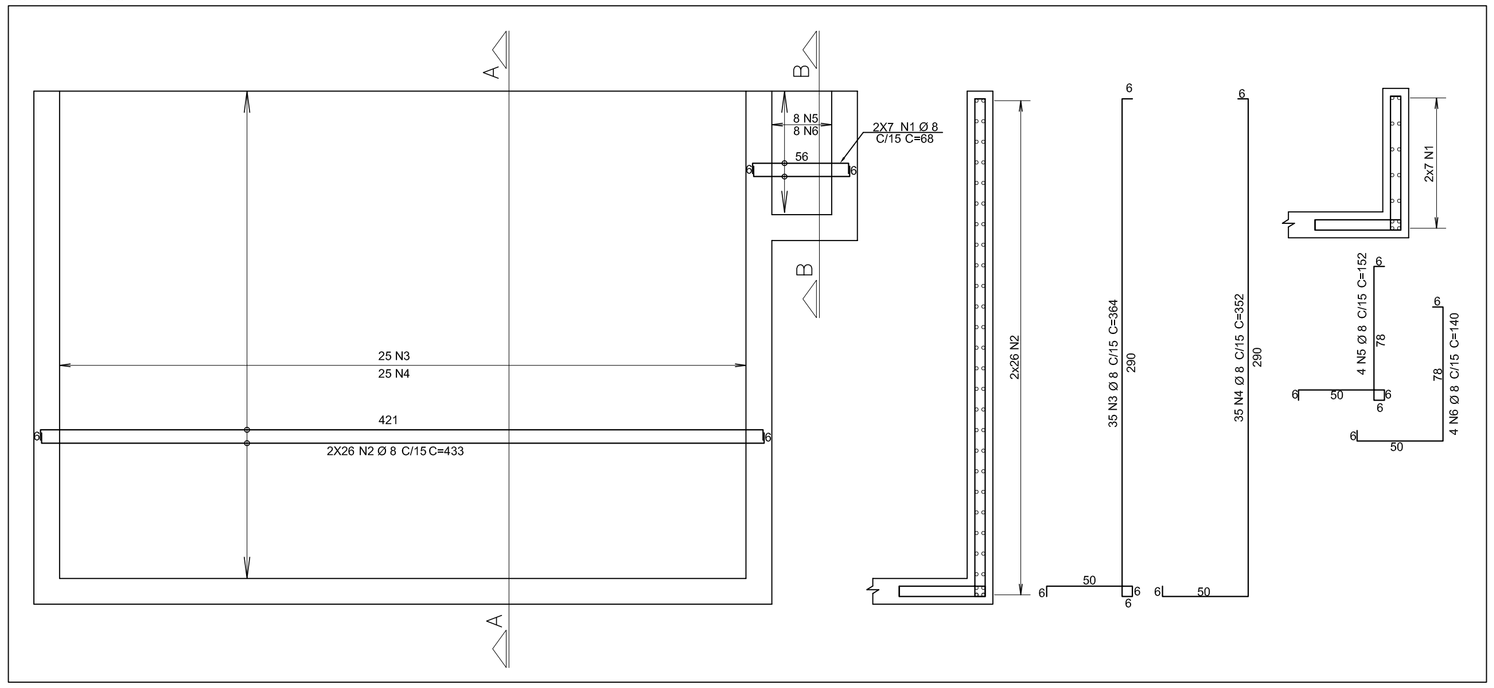

ARMAÇÃO PAR3
ESCALA - 1:25

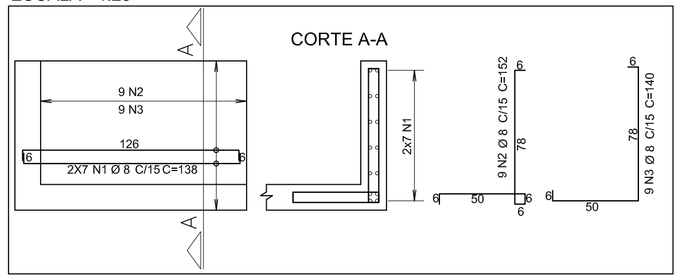

ARMAÇÃO ESCADA
ESCALA - 1:25

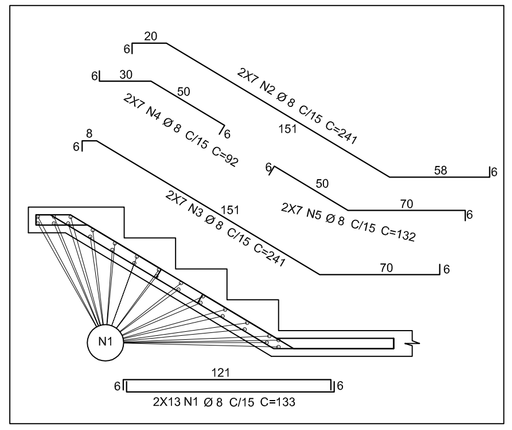

ARMAÇÃO PAR5
ESCALA - 1:25

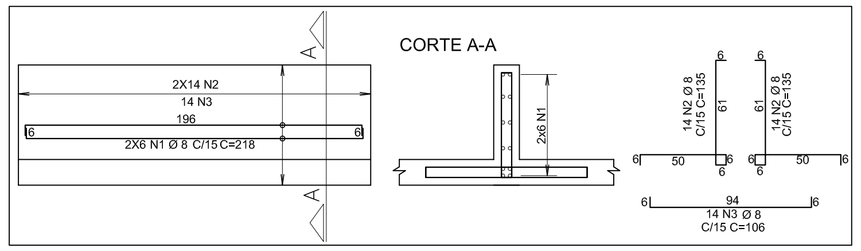

AÇO	POS	BIT (mm)	QUANT	COMPRIMENTO UNIT (cm)	COMPRIMENTO TOTAL (cm)
ARMAÇÃO PAR11					
50A	1	8	20	212	4240
50A	2	8	20	94	1880
50A	3	8	32	433	13856
50A	4	8	26	364	9464
50A	5	8	26	352	9152
50A	6	8	12	248	2904
50A	7	8	12	236	2832
50A	8	8	6	223	1338
50A	8	9	3	347	1041
ARMAÇÃO PAR12					
50A	1	8	14	68	952
50A	2	8	52	433	22516
50A	3	8	35	364	12740
50A	4	8	35	352	12320
50A	5	8	4	152	608
50A	6	8	4	140	560
ARMAÇÃO PAR1					
50A	1	8	28	694	19432
50A	2	8	85	152	12920
50A	3	8	85	140	11900
ARMAÇÃO PAR2=PAR7 (X2)					
50A	1	8	104	533	55432
50A	2	8	86	352	30272
50A	3	8	86	364	31304
ARMAÇÃO PAR3					
50A	1	8	14	138	1932
50A	2	8	9	152	1368
50A	3	8	9	140	1260
ARMAÇÃO PAR5					
50A	1	8	12	218	2616
50A	2	8	28	135	3780
50A	3	8	14	106	1484
ARMAÇÃO ESCADA					
50A	1	8	26	133	3458
50A	2	8	14	241	3374
50A	3	8	14	241	3374
50A	4	8	14	92	1288
50A	5	8	14	132	1848

RESUMO AÇO CA 50-60			
AÇO	BIT (mm)	COMPR (m)	PESO (kg)
50A	10	2845	1124
Peso Total	50A =		1124 kg

ARMAÇÃO PAR1
ESCALA - 1:25

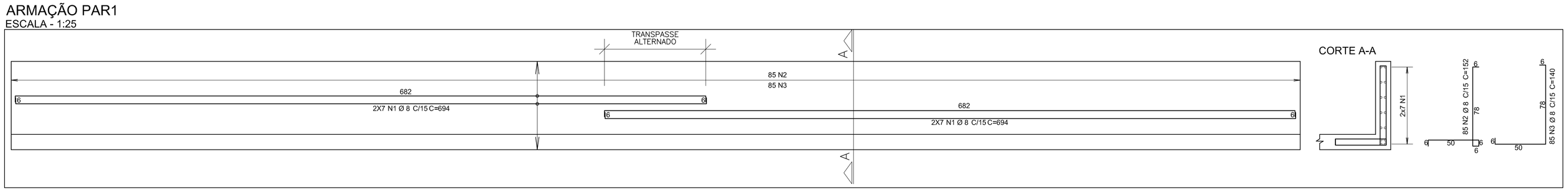

NOTAS:

1 – DIMENSÕES EM CENTÍMETROS E ELEVAÇÕES EM METRO
2 – CONCRETO : Fck = 30MPa
MÓDULO DE ESLASTICIDADE : Ecs = 26GPa
FATOR ÁGUA CIMENTO : A/C >=0.61L/KG
CONSUMO DE CIMENTO : 344Kg/m3
3 – CONCRETO DE REGULARIZAÇÃO: 15MPa
MÓDULO DE ESLASTICIDADE : Ecs = 18.5GPa
ESPESSURA : 5.0cm
CONSUMO DE CIMENTO : 246Kg/m3
4 – AS COTAS PREVALECEM SOBRE O DESENHO.
5 – NORMA DE CARGAS : NBR 6120/1980
CARGAS PARA CÁLCULOS DE ESTRUTURAS EM EDIFICAÇÕES
6 – NORMA DE CÁLCULO : NBR 6118/2007
PROJETO DE ESTRUTURAS DE CONCRETO–PROCEDIMENTO
7 – NORMA DE FUNDAÇÕES : NBR 6122/2010
PROJETO E EXECUÇÃO DE FUNDAÇÕES
8 – AÇOS : CA–50 – Fyk = 500 MPa
9 – COBRIMENTO DAS ARMADURAS : 4.5cm

ESTE DESENHO É PROPRIEDADE DA COMPANHIA ESPÍRITO SANTENSE DE SANEAMENTO – CESAN E NÃO PODE SER COPIADO SEM SUA AUTORIZAÇÃO.

NÚMEROS	TÍTULOS
PRINCIPAIS DESENHOS DE REFERÊNCIA	

Nº	LOCAL	DISCRIMINAÇÃO	DES.	DIV.	GER.	DATA
REVISÃO						

CANCELA E SUBSTITUI O DESENHO NÚMERO:

CANCELADO E SUBSTITUÍDO PELO DESENHO NÚMERO:

CENTRO DE DOCUMENTAÇÃO
RECEBIDO: __/__/__
Nº DOC.: _____ ASS.: _____
APROVAÇÃO CESAN:
ASS.: _____ MATR.: _____
UNID.: _____ DATA: __/__/__
ESTA APROVAÇÃO NÃO ISENTA A CONTRATADA DE SUAS RESPONSABILIDADES LEGAIS.

EMITENTE: SAMON SANEAMENTO E MONTAGENS EIRELI

PROJETADO:	COORDENADOR:
CARLOS RAPAHEL MONTEIRO DE LEMOS	RENAN CARATTI ALVES
CREA: 011840/D REGIÃO: ES	CREA: 0601159890 REGIÃO: SP
DESENHO: FABIO ALTOÉ	Nº DES. PROJETISTA:
DATA: 26/05/2015	0363ST–011–R00.DWG

RESPONSÁVEL TÉCNICO: JOSE LINCOLN MAZZEO ARAUJO
CREA 15325/D REGIÃO MG ART nº 0820150096365 DATA 26/05/2015

EMISSÃO CESAN	DATAS
PROJETADO:	
CREA:	
DESENHADO:	
VERIFICADO:	
DIVISÃO: ENG° VALDIK ESCAPINI FANCHIOTTI	
GERÊNCIA: ENG° DOUGLAS OLIVEIRA COUZI	

CESAN

MUNICÍPIO: PANCAS | DISTRITO: SEDE | BAIRRO:

NOME DO EMPREENDIMENTO: AMPLIAÇÃO E MELHORIA DO SISTEMA DE ESGOTAMENTO SANITÁRIO DE PANCAS

TÍTULO: ESTAÇÃO DE TRATAMENTO DE ESGOTO
PROJETO ESTRUTURAL
CAIXA DE AREIA – ARMAÇÃO DAS PAREDES DA CAIXA DE AREIA

ESCALA:	FOLHA:	Nº CESAN	REV:
INDICADA	11 / 12	B–022–000–92–4–XX–0011	00