CONFIGURAÇÃO DE PENAS P/ PLOTAGEM

PENA	COR	ESP.
1	7	0,1
2	7	0,2
3	7	0,3
4	7	0,4
5	7	0,5
6	7	0,6
7	7	0,25
8	7	0,08
9	7	0,1
REST.COLOR		0,25

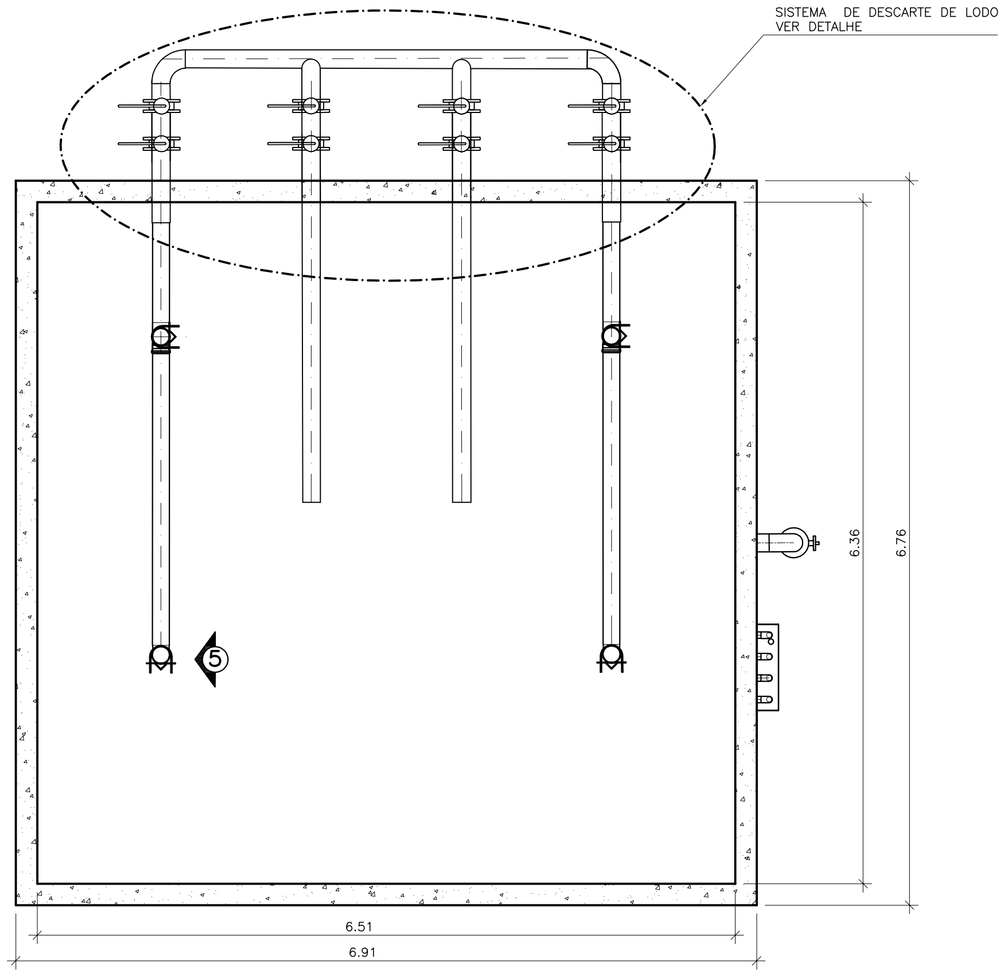

VISTA SUPERIOR
DESCARTE DO LODO DO UASB
ESCALA: 1/30

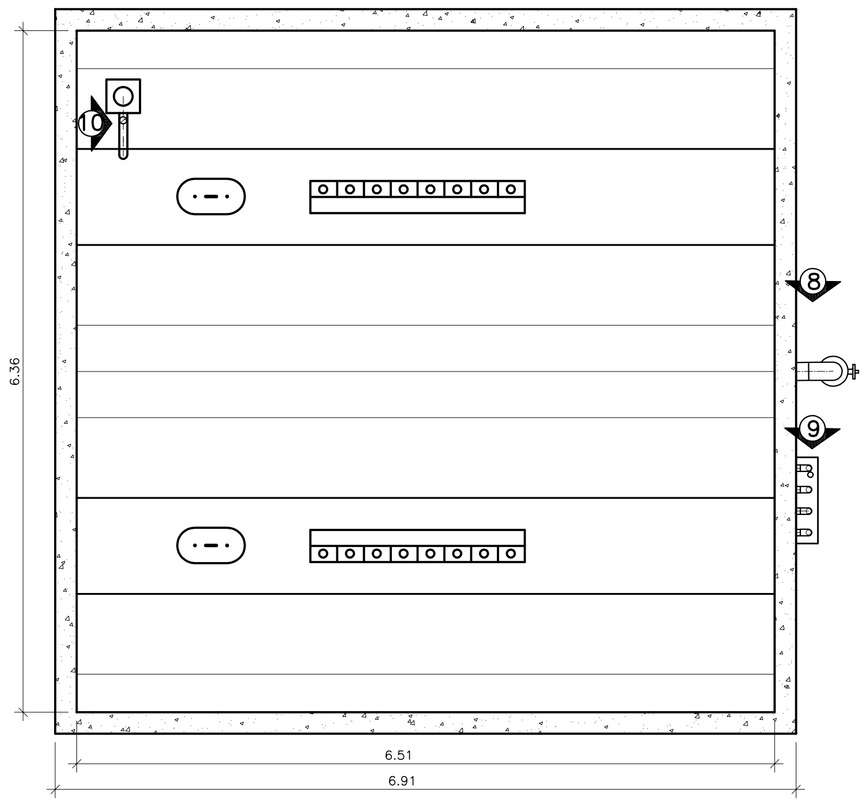

VISTA SUPERIOR
BY PASS UASB, SIST. DE AMOSTRAS
E QUEIMADOR DE BIOGÁS
ESCALA: 1/40

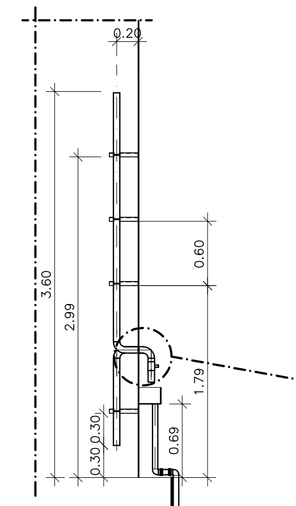

VISTA 9
ESCALA: 1/40

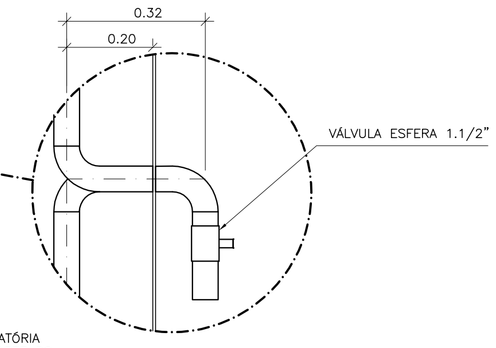

DETALHE 04
ESCALA: 1/10

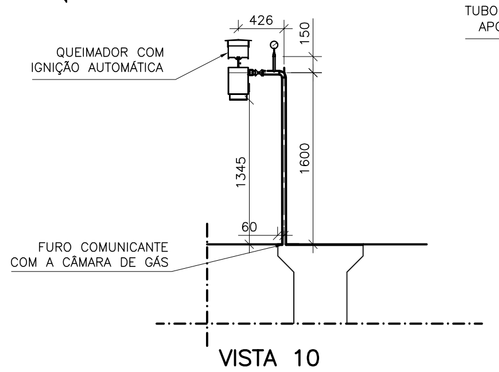

VISTA 10
SIATEMA DE BIOGÁS
VISTA LATERAL
QUEIMADOR DE GÁS
ESCALA: 1/40

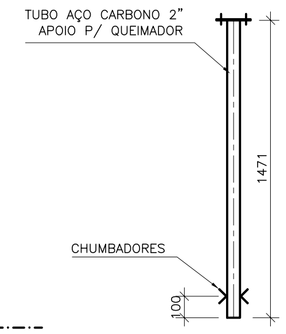

VISTA FRONTAL
SEM ESCALA

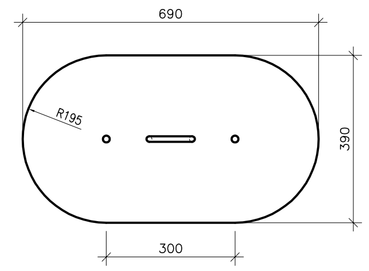

BOCA DE VISITA – CAMARÃ DE GÁS
ESCALA: 1/10

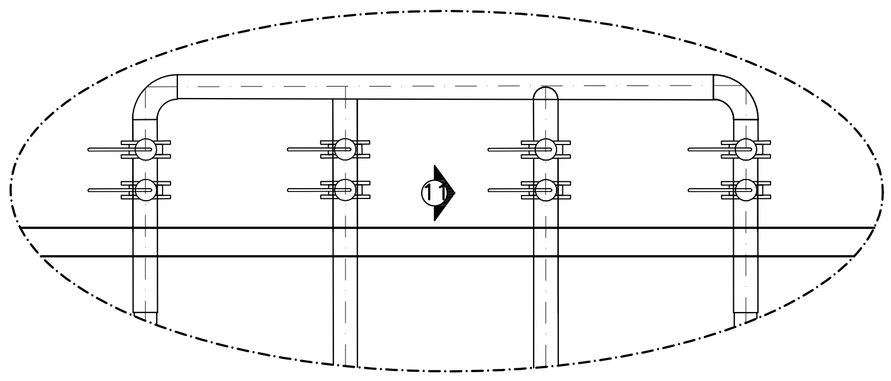

DETALHE 03 BARRILETE
DESCARTE DO LODO DO UASB
ESCALA: 1/20

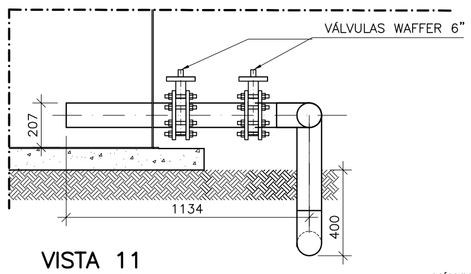

VISTA 11
ESCALA: 1/20

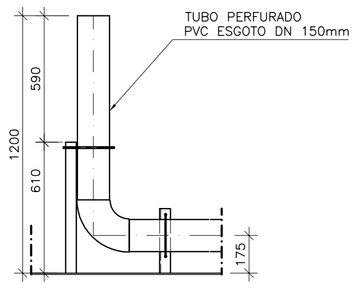

VISTA 4
ESCALA: 1/20

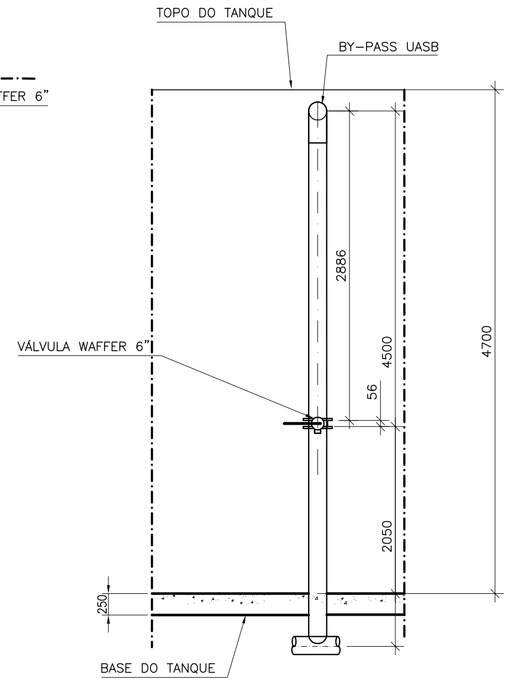

VISTA 6
ESCALA: 1/40

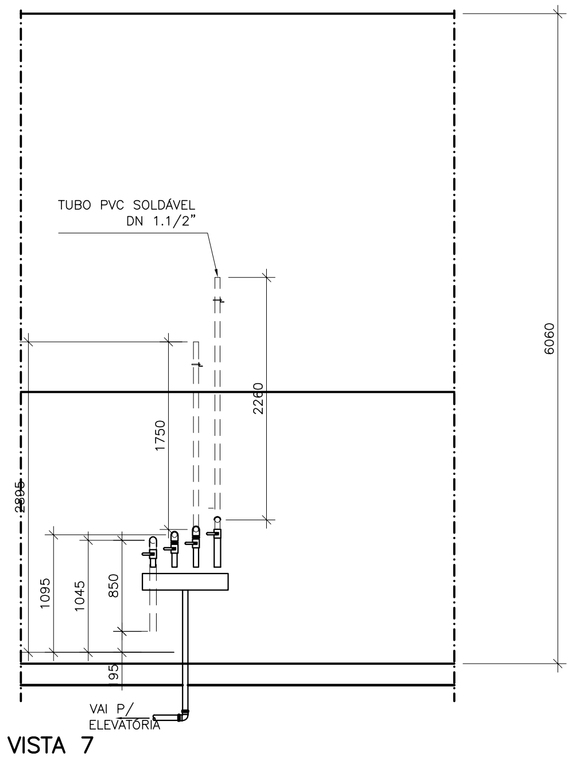

VISTA 7
SISTEMA DE AMOSTRAGEM
ESCALA: 1/40

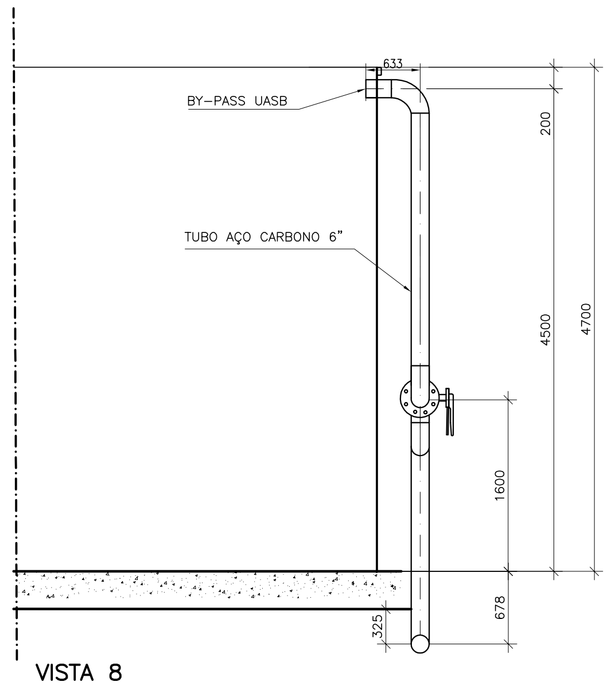

VISTA 8
ESCALA: 1/40

NÚMEROS	TÍTULOS	Nº	LOCAL	DISCRIMINAÇÃO	DES.	DIV.	GER.	DATA
		02	ENCIBRA	ENTREGA FINAL	JULIANA	–	–	ABR/11
		01	ENCIBRA	CONFORME SOLICITADO PELA CESAN	JULIANA	–	–	JUL/10

PRINCIPAIS DESENHOS DE REFERÊNCIA — REVISÃO

CANCELA E SUBSTITUI O DESENHO NÚMERO:

CANCELADO E SUBSTITUÍDO PELO DESENHO NÚMERO:

CENTRO DE DOCUMENTAÇÃO
RECEBIDO: / /
Nº DOC.: ASS.:
APROVAÇÃO CESAN:
ASS.: MATR.:
UNID.: DATA: / /
ESTA APROVAÇÃO NÃO ISENTA A CONTRATADA DE SUAS RESPONSABILIDADES LEGAIS.

EMITENTE:
ENCIBRA S. A.
Estudos e Projetos de Engenharia

PROJETADO:	COORDENADOR:
SIMONE DE JESUS SILVA	RENAN CARATTI ALVES
CREA: 6432/D REGIÃO: ES	CREA: 0601159690 REGIÃO: SP
DESENHO: JULIANA	Nº DES. PROJETISTA: 0913–B–PE–HID–DE–406
DATA: 05/04/2011	

RESPONSÁVEL TÉCNICO: RENAN CARATTI ALVES
CREA 0601159690 REGIÃO SP ART nº 20100005486 DATA 09/09/2009

EMISSÃO CESAN	DATAS
PROJETADO:	
CREA:	
DESENHADO:	
VERIFICADO: ENGº NESTOR GORZA JR	
DIVISÃO: ENGº NESTOR GORZA JR	
GERÊNCIA: ENGº SANDRA SILY	

CESAN

MUNICÍPIO: PANCAS | DISTRITO: SEDE | BAIRRO:

NOME DO EMPREENDIMENTO: AMPLIAÇÃO E MELHORIA DO SISTEMA DE ESGOTAMENTO SANITÁRIO DE PANCAS

TÍTULO: ESTAÇÃO DE TRATAMENTO DE ESGOTO
HIDRÁULICO
SISTEMA DE LAVAGEM E DESCARE DO LODO E BY–PASS DO UASB
E SISTEMA DE QUEIMADOR DE GÁS E AMOSTRAGEM

ESCALA:	FOLHA:	Nº CESAN	REV:
INDICADA	06 / 13	C–022–000–92–5–XX–0005	02

ESTE DESENHO É PROPRIEDADE DA COMPANHIA ESPÍRITO SANTENSE DE SANEAMENTO – CESAN E NÃO PODE SER COPIADO SEM SUA AUTORIZAÇÃO.