CONFIGURAÇÃO DE PENAS P/ PLOTAGEM

PENA	COR	ESP.
1	7	0,1
2	7	0,2
3	7	0,3
4	7	0,4
5	7	0,5
6	7	0,6
7	7	0,25
8	7	0,08
9	7	0,1
REST.COLOR		0,25

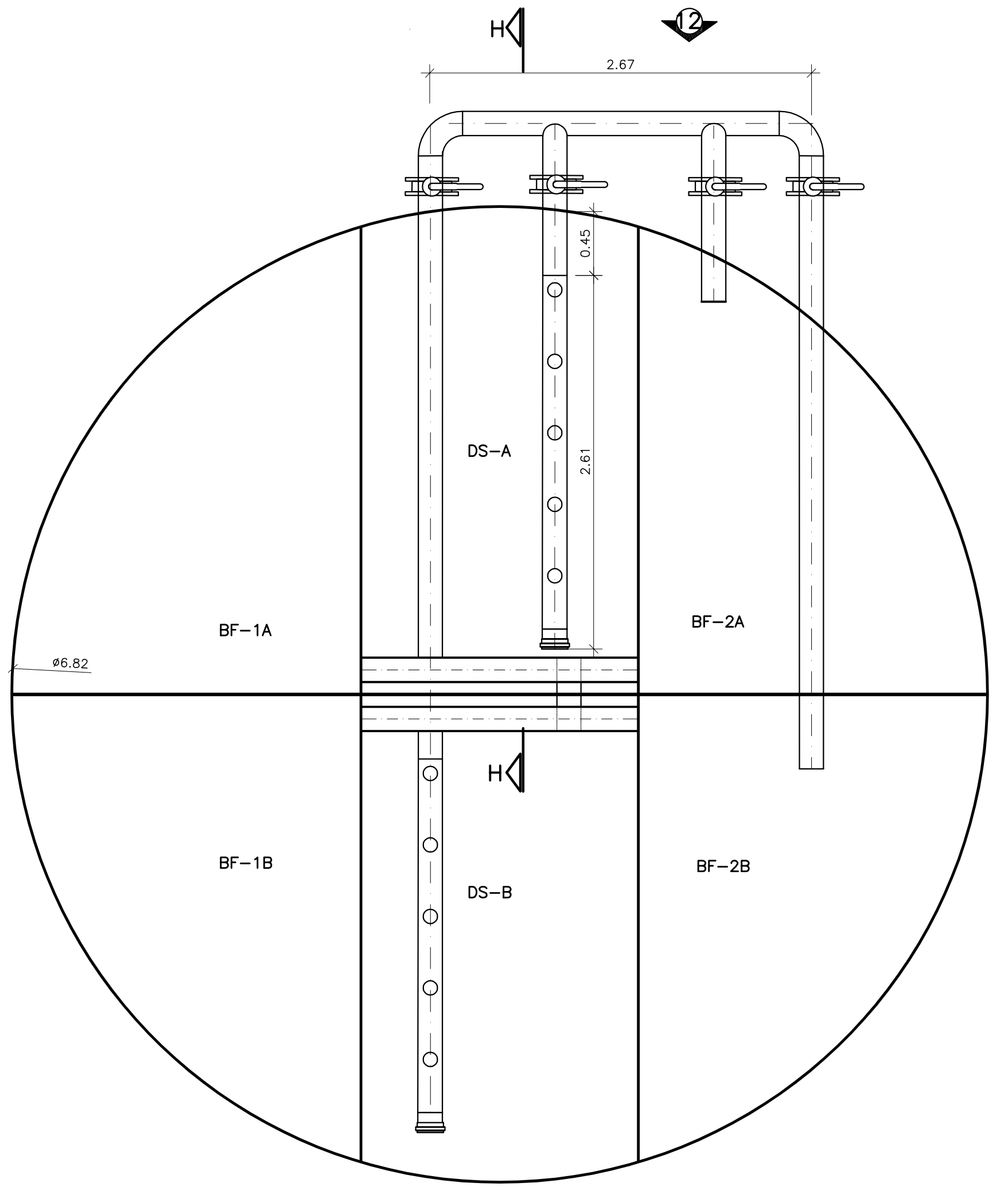

VISTA SUPERIOR
EFLUENTE FINAL E BY PASS BF
ESCALA: 1/30

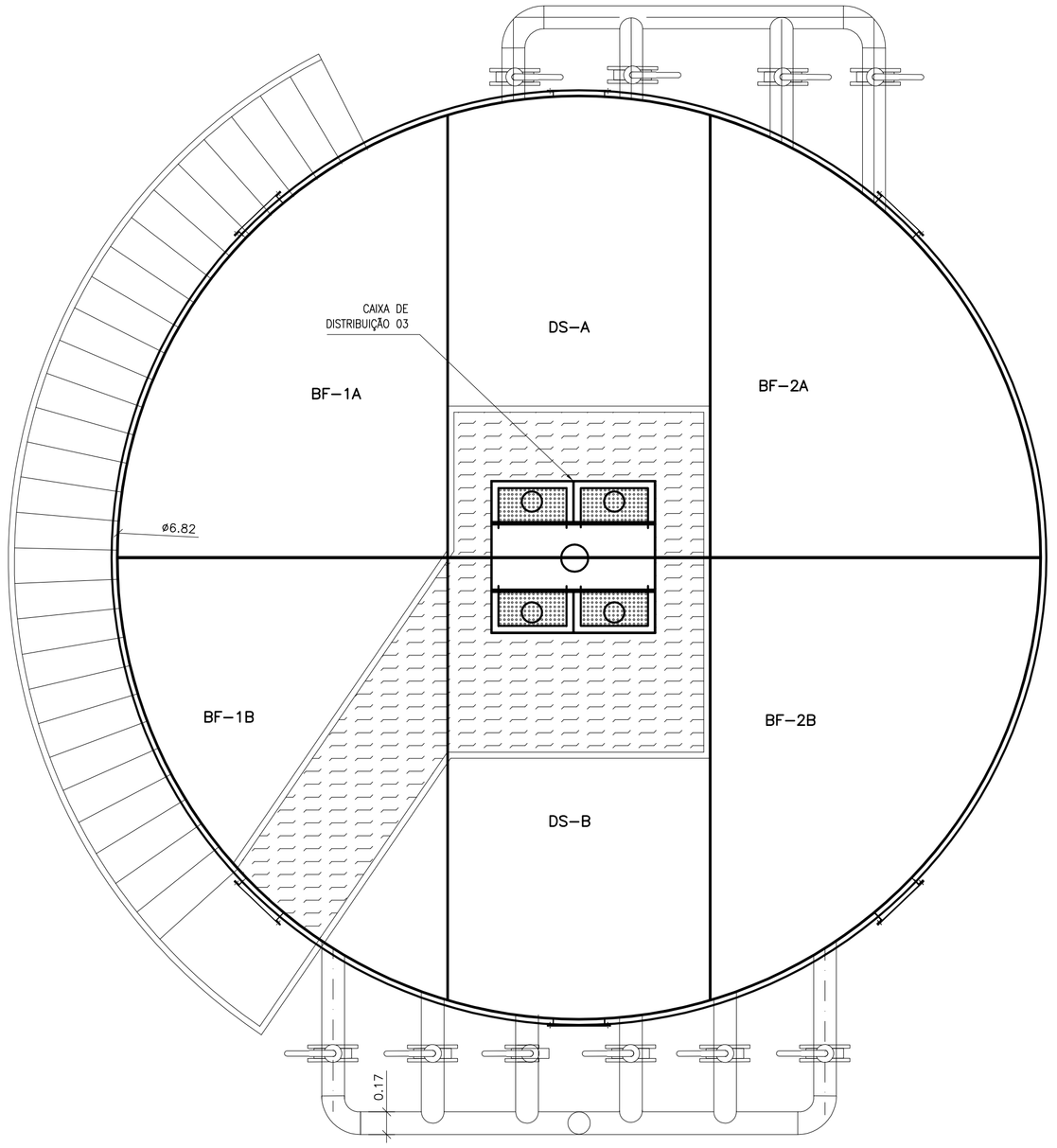

VISTA SUPERIOR
ESCADA DO BF
ESCALA: 1/30

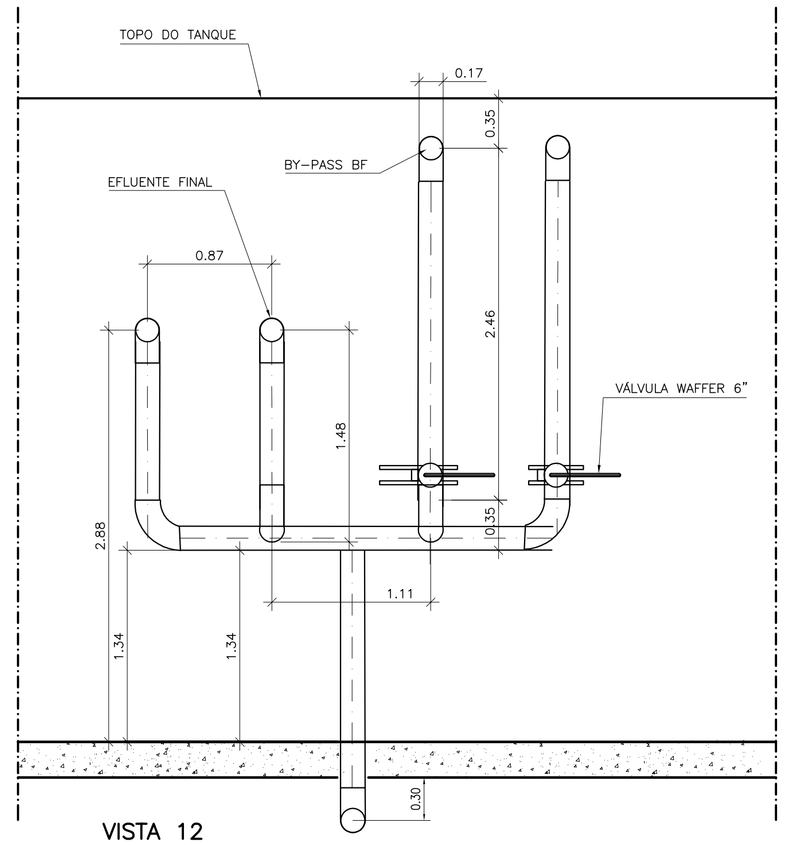

VISTA 12
ESCALA: 1/30

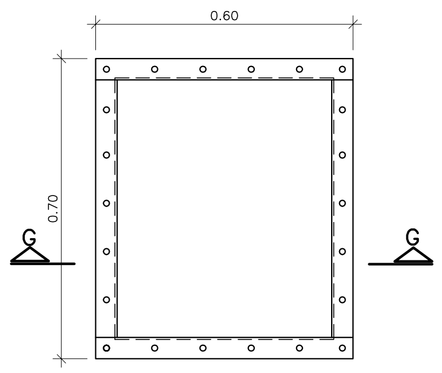

BV – BOCA DE VISITA
QTD. 08 PÇ
ESCALA: 1/10

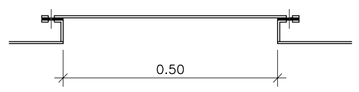

CORTE GG
ESCALA: 1/10

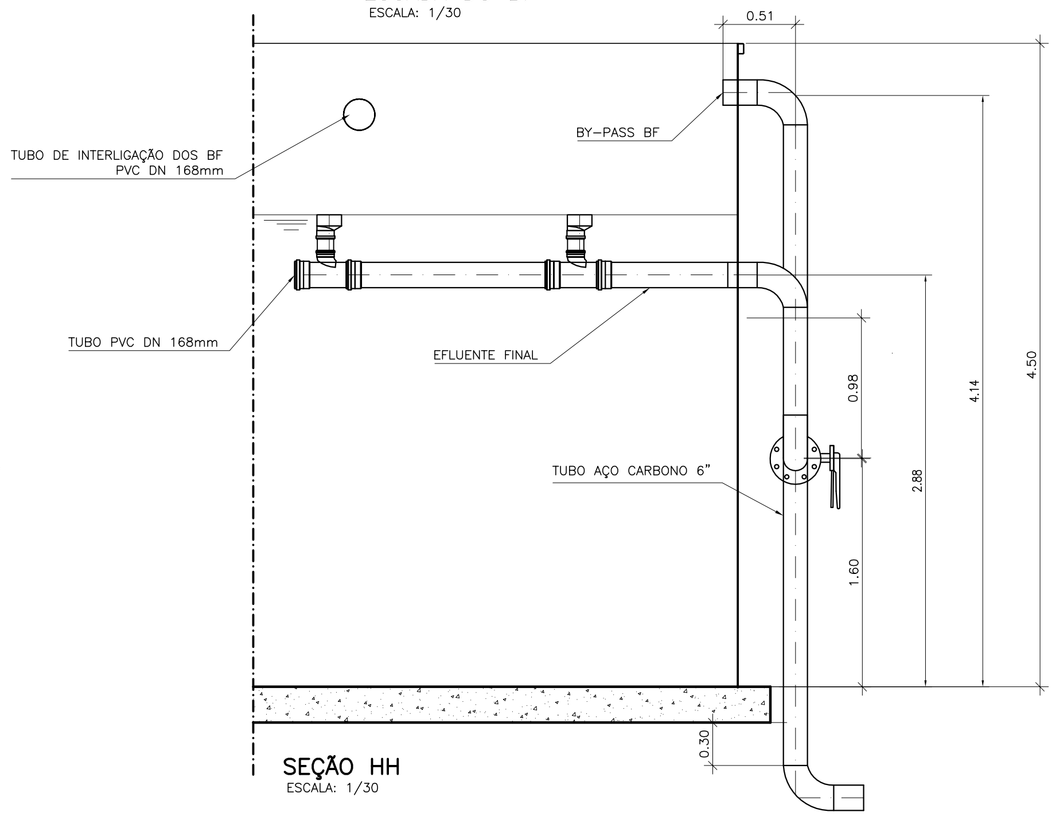

SEÇÃO HH
ESCALA: 1/30

NÚMEROS	TÍTULOS	Nº	LOCAL	DISCRIMINAÇÃO	DES.	DIV.	GER.	DATA
		02	ENCIBRA	ENTREGA FINAL	JULIANA	–	–	ABR/11
		01	ENCIBRA	CONFORME SOLICITADO PELA CESAN	JULIANA	–	–	JUL/10

PRINCIPAIS DESENHOS DE REFERÊNCIA — REVISÃO

CANCELA E SUBSTITUI O DESENHO NÚMERO:

CANCELADO E SUBSTITUÍDO PELO DESENHO NÚMERO:

CENTRO DE DOCUMENTAÇÃO
RECEBIDO: / /
Nº DOC.: ASS.:
APROVAÇÃO CESAN:
ASS.: MATR.:
UNID.: DATA: / /
ESTA APROVAÇÃO NÃO ISENTA A CONTRATADA DE SUAS RESPONSABILIDADES LEGAIS.

EMITENTE: ENCIBRA S. A. — Estudos e Projetos de Engenharia
PROJETADO: SIMONE DE JESUS SILVA — CREA: 6432/D REGIÃO: ES
COORDENADOR: RENAN CARATTI ALVES — CREA: 0601159690 REGIÃO: SP
DESENHO: JULIANA
Nº DES. PROJETISTA: 0913-B-PE-HID-DE-407
DATA: 05/04/2011
RESPONSÁVEL TÉCNICO: RENAN CARATTI ALVES
CREA 0601159690 REGIÃO SP ART nº 20100005486 DATA 09/09/2009

EMISSÃO CESAN	DATAS
PROJETADO:	
CREA:	
DESENHADO:	
VERIFICADO: ENGº NESTOR GORZA JR	
DIVISÃO: ENGº NESTOR GORZA JR	
GERÊNCIA: ENGª SANDRA SILY	

CESAN

MUNICÍPIO: PANCAS | DISTRITO: SEDE | BAIRRO:

NOME DO EMPREENDIMENTO: AMPLIAÇÃO E MELHORIA DO SISTEMA DE ESGOTAMENTO SANITÁRIO DE PANCAS

TÍTULO: ESTAÇÃO DE TRATAMENTO DE ESGOTO
HIDRÁULICO
BY-PASS DO BF – VISTA SUPERIOR, CORTE II, VISTA
DETALHE BOCA DE VISITA

ESCALA: INDICADA | FOLHA: 07 / 13 | Nº CESAN C-022-000-92-5-XX-0006 | REV: 02

ESTE DESENHO É PROPRIEDADE DA COMPANHIA ESPÍRITO SANTENSE DE SANEAMENTO – CESAN E NÃO PODE SER COPIADO SEM SUA AUTORIZAÇÃO.