CONFIGURAÇÃO DE PENAS P/ PLOTAGEM

PENA	COR	ESP.
1	7	0,1
2	7	0,2
3	7	0,3
4	7	0,4
5	7	0,5
6	7	0,6
7	7	0,25
8	7	0,08
9	7	0,1
REST.COLOR		0,25

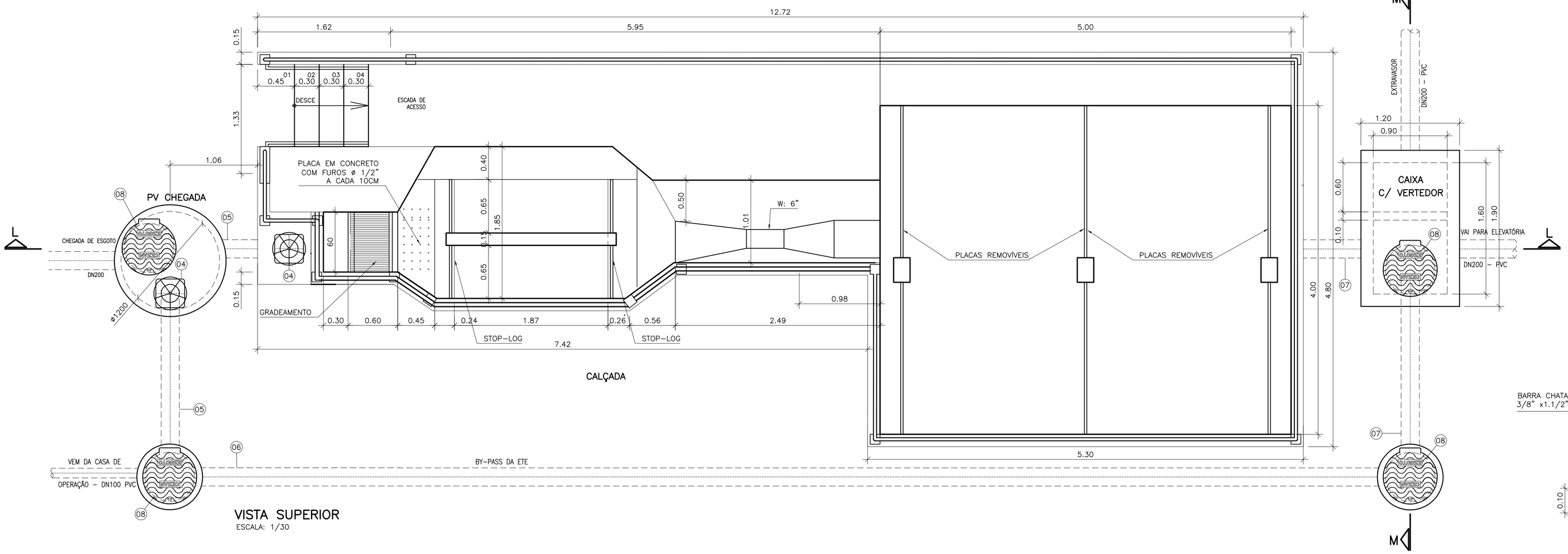

VISTA SUPERIOR
ESCALA: 1/30

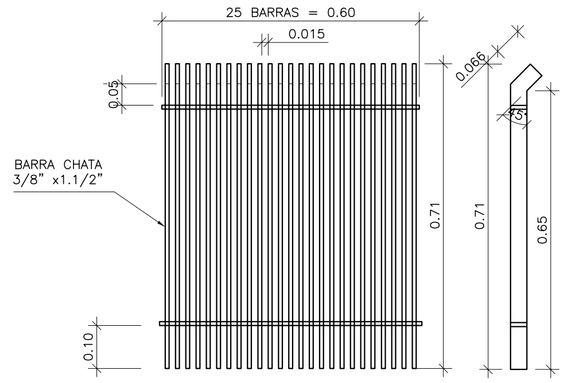

GRADEAMENTO MÉDIO
ESCALA: 1/10

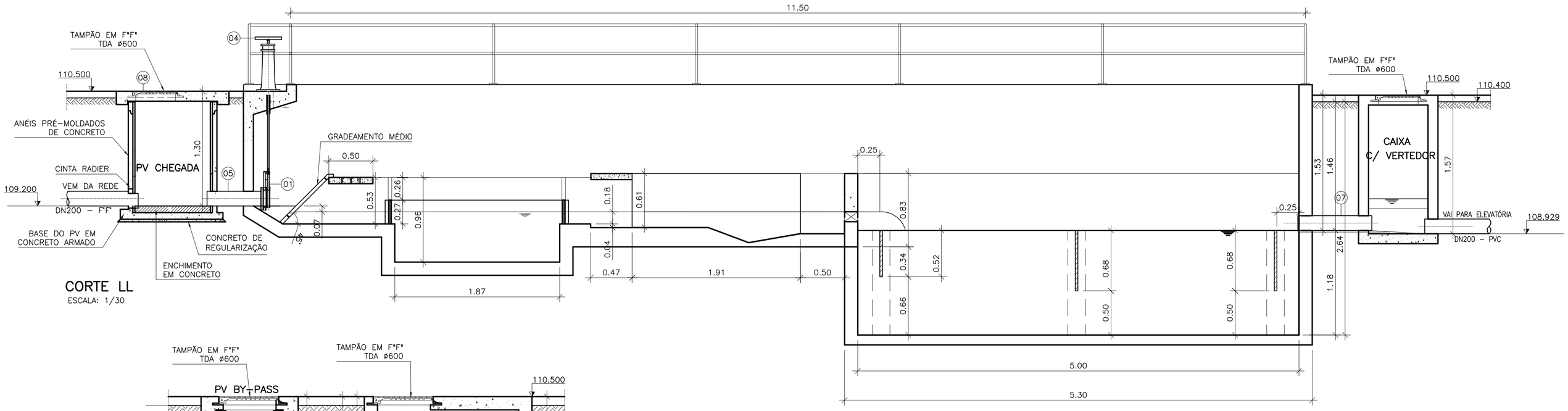

CORTE LL
ESCALA: 1/30

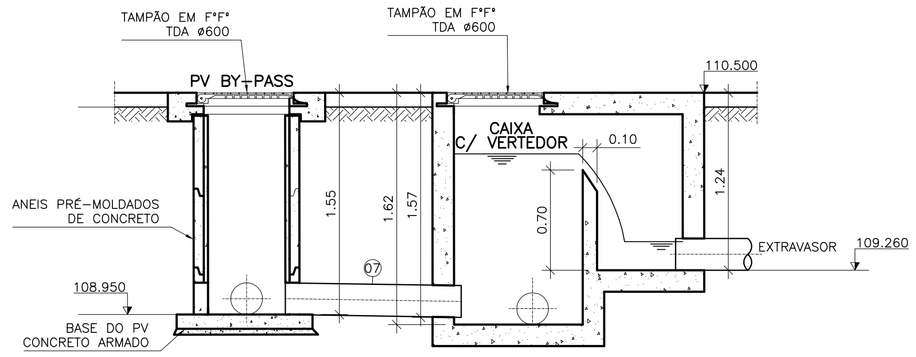

CORTE MM
ESCALA: 1/30

LISTA DE MATERIAL DO PRÉ-TRATAMENTO

ITEM	DISCRIMINAÇÃO	UNID.	MATERIAL	DN (mm)	QUANT.
	ENTRADA				
01	ADUFA DE PAREDE	PÇ	F*F*	200	02
02	HCR1-HASTE C/ ROSCA E BOCA DE CHAVE L=2,00m	PÇ	F*F*	–	02
03	MIH – MANCAL INTERMEDIÁRIO	PÇ	F*F*	–	–
04	PMS – PEDESTAL DE MANOBRA SIMPLES	PÇ	F*F*	–	02
05	TUBO COM FLANGE E PONTA – L=1,10m	PÇ	F*F*	200	02
06	TUBO COM PONTA E BOLSA – L=6,00m	PÇ	PVC	200	02
07	TUBO CILÍNDRICO – L=1,20m	PÇ	PVC	200	02
	ACESSÓRIOS				
	ABF 10	PÇ	BORRACHA	200	02
	PPF 10	PÇ	AÇO	20x90	16
	A JE	PÇ	BORRACHA	200	02
	TAMPÕES				
08	TDA-600	PÇ	F*F*	600	04

NOTAS:

1 – PAREDES COM 15cm DE LARGURA.

NÚMEROS	TÍTULOS
PRINCIPAIS DESENHOS DE REFERÊNCIA	

Nº	LOCAL	DISCRIMINAÇÃO	DES.	DIV.	GER.	DATA
02	ENCIBRA	ENTREGA FINAL	JULIANA	–	–	ABR/11
01	ENCIBRA	CONFORME SOLICITADO PELA CESAN	JULIANA	–	–	JUL/10

REVISÃO

CANCELA E SUBSTITUI O DESENHO NÚMERO:

CANCELADO E SUBSTITUÍDO PELO DESENHO NÚMERO:

CENTRO DE DOCUMENTAÇÃO
RECEBIDO: __/__/__
Nº DOC.: _____ ASS.: _____
APROVAÇÃO CESAN:
ASS.: _____ MATR.: _____
UNID.: _____ DATA: __/__/__
ESTA APROVAÇÃO NÃO ISENTA A CONTRATADA DE SUAS RESPONSABILIDADES LEGAIS.

EMITENTE: **ENCIBRA S. A.** Estudos e Projetos de Engenharia
PROJETADO: SIMONE DE JESUS SILVA
COORDENADOR: RENAN CARATTI ALVES
CREA: 6432/D REGIÃO: ES
CREA: 0601159690 REGIÃO: SP
DESENHO: JULIANA
Nº DES. PROJETISTA: 0913-B-PE-HID-DE-410
DATA: 05/04/2011
RESPONSÁVEL TÉCNICO: RENAN CARATTI ALVES
CREA 0601159690 REGIÃO SP ART nº 20100005486 DATA 09/09/2009

EMISSÃO CESAN	DATAS
PROJETADO:	
CREA:	
DESENHADO:	
VERIFICADO: ENGº NESTOR GORZA JR	
DIVISÃO: ENGº NESTOR GORZA JR	
GERÊNCIA: ENGª SANDRA SILY	

CESAN

MUNICÍPIO: PANCAS | DISTRITO: SEDE | BAIRRO:

NOME DO EMPREENDIMENTO: AMPLIAÇÃO E MELHORIA DO SISTEMA DE ESGOTAMENTO SANITÁRIO DE PANCAS

TÍTULO: ESTAÇÃO DE TRATAMENTO DE ESGOTO HIDRÁULICO
PRÉ-TRATAMENTO – CAIXA DE AREIA E GRADEAMENTO

ESCALA:	FOLHA:	Nº CESAN	REV:
INDICADA	10 / 13	C-022-000-92-5-XX-0009	02

ESTE DESENHO É PROPRIEDADE DA COMPANHIA ESPÍRITO SANTENSE DE SANEAMENTO – CESAN E NÃO PODE SER COPIADO SEM SUA AUTORIZAÇÃO.