CONFIGURAÇÃO DE PENAS P/ PLOTAGEM

PENA	COR	ESP.
1	7	0,1
2	7	0,2
3	7	0,3
4	7	0,4
5	7	0,5
6	7	0,6
7	7	0,25
8	7	0,08
9	7	0,1
REST.COLOR		0,25

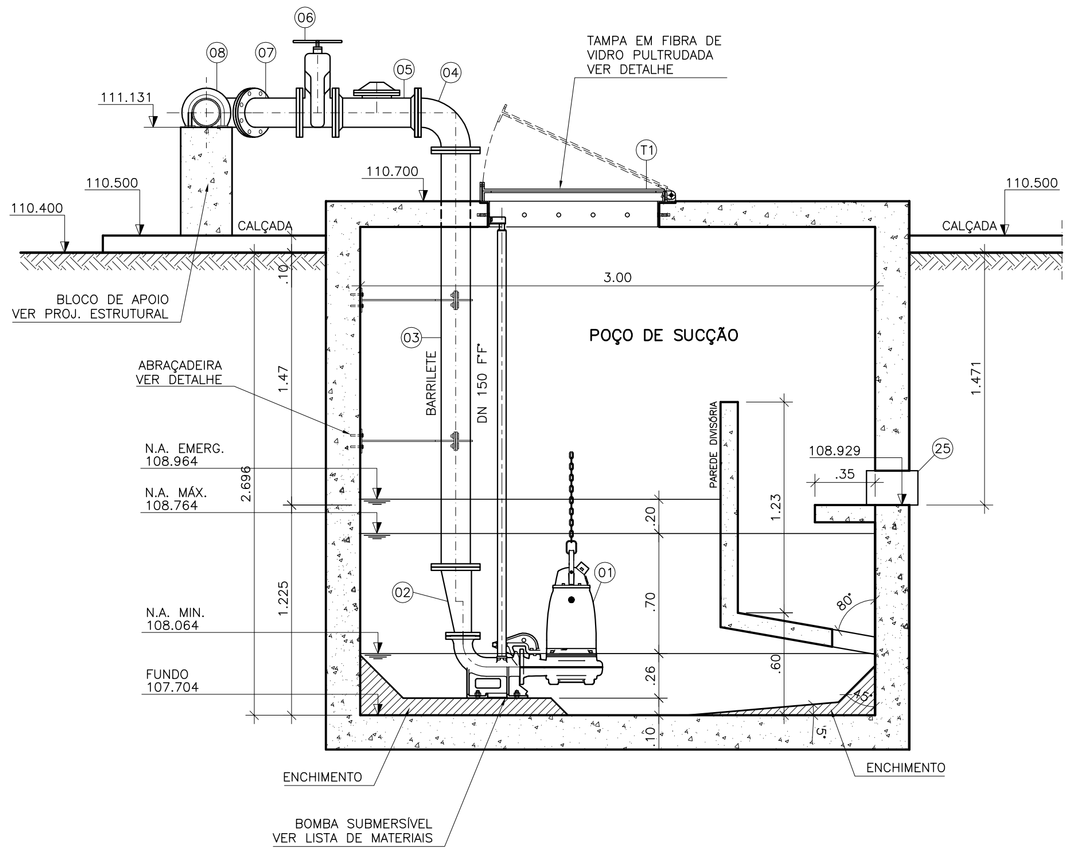

CORTE TT
ESCALA 1/25

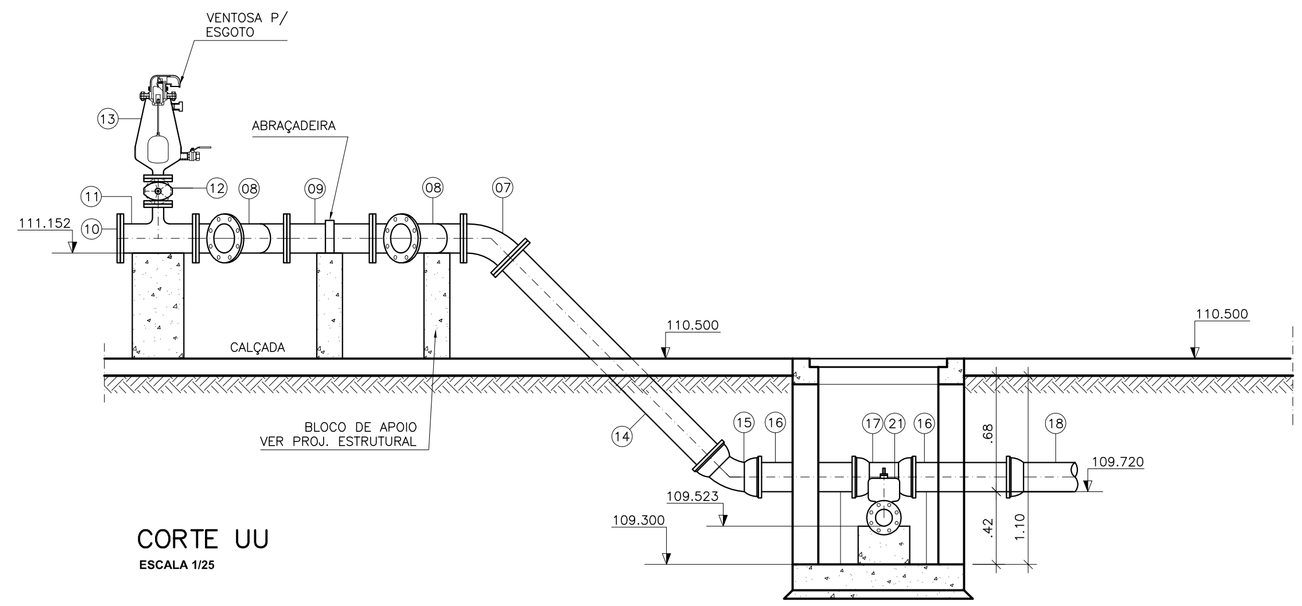

CORTE UU
ESCALA 1/25

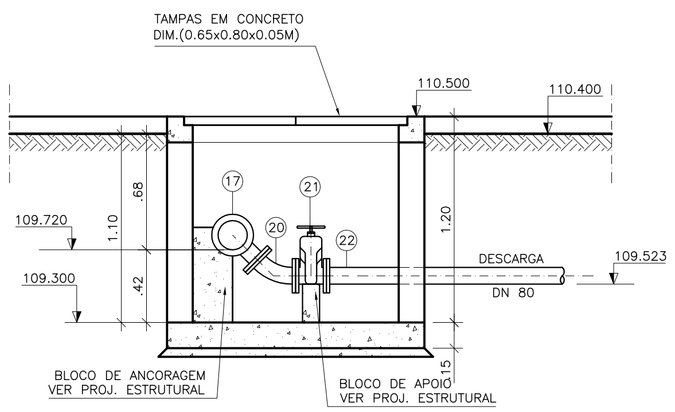

CORTE VV
ESCALA 1/25

LISTA DE MATERIAL DA ELEVATÓRIA

ITEM	DISCRIMINAÇÃO	UNID.	MATERIAL	DN (mm)	QUANT.	OBS.
01	**BOMBA SUBMERSÍVEL Q=27,38 l/s; Hman=8,98 mca;**	CJ	–	100	02	
	POT=5.6 kW; v=1745 rpm					
02	REDUÇÃO EXCÊNTRICA COM FLANGES	PÇ	FºFº	150x100	02	
03	TUBO COM FLANGES L=2,42m	PÇ	FºFº	150	02	
04	CURVA 90° COM FLANGES	PÇ	FºFº	150	02	
05	VÁLVULA DE RETENÇÃO P/ ESGOTO	PÇ	FºFº	150	02	
06	REGISTRO CHATO FLANGEADO	PÇ	FºFº	150	02	
07	CURVA 45° COM FLANGES	PÇ	FºFº	150	03	
08	Y FF – JUNÇÃO 45° COM FLANGES	PÇ	FºFº	150	02	
09	TOCO COM FLANGES L=0,50m	PÇ	FºFº	150	01	
10	FLANGE CEGO	PÇ	FºFº	150	01	
11	T FF – TÊ REDUÇÃO COM FLANGES	PÇ	FºFº	150x50	01	
12	REGISTRO CHATO FLANGEADO	PÇ	FºFº	50	01	
13	VENTOSA PARA ESGOTO	PÇ	FºFº	50	01	
14	TUBO COM FLANGE E PONTA L=1,72m	PÇ	FºFº	150	01	
15	CURVA 45° JUNTA ELÁSTICA	PÇ	FºFº	150	01	
16	TUBO CILÍNDRICO L=0,75m	PÇ	FºFº	150	01	
17	T FF – TÊ REDUÇÃO COM BOLSAS E FLANGE	PÇ	FºFº	150x80	01	
18	TUBO CILÍNDRICO L=1,00m	PÇ	FºFº	150	01	
19	TUBO COM PONTA E BOLSA L=6,00m	PÇ	FºFº	150	01	
20	CURVA 45° COM FLANGES	PÇ	FºFº	80	01	
21	REGISTRO CHATO FLANGEADO	PÇ	FºFº	80	01	
22	TUBO COM FLANGE E PONTA L=0,70m	PÇ	FºFº	80	01	
23	CURVA 90° JUNTA ELÁSTICA	PÇ	FºFº	80	01	
24	TUBO CILÍNDRICO L=2,40m	PÇ	FºFº	80	01	
25	TUBO CILÍNDRICO L=0,70m	PÇ	FºFº	200	01	
	TAMPÕES					
	TDA–600 MODELO ESTANQUE	PÇ	FºFº	600	01	
	ACESSÓRIOS					
	ABF 10	PÇ	BORRACHA	50	02	
	ABF 10	PÇ	BORRACHA	80	03	
	ABF 10	PÇ	BORRACHA	100	01	
	PPF 10	PÇ	AÇO	16x80	40	
	ABF 10	PÇ	BORRACHA	150	18	
	PPF 10	PÇ	AÇO	20x90	144	
	A JE	PÇ	BORRACHA	80	02	
	A JE	PÇ	BORRACHA	150	05	

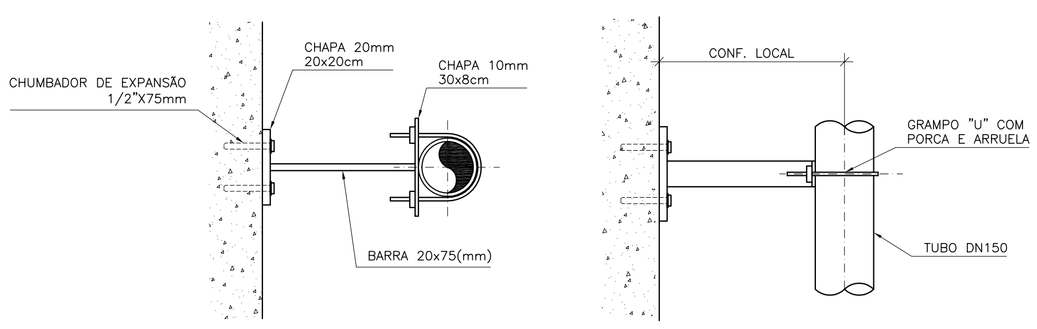

DETALHE DA ABRAÇADEIRA
ESCALA 1/12.5

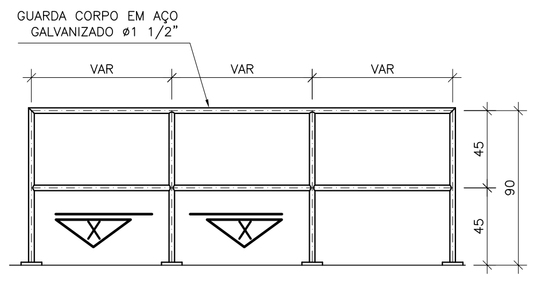

DETALHE PADRÃO DO GUARDA–CORPO
ESCALA 1/25
COTAS EM CENTÍMETRO

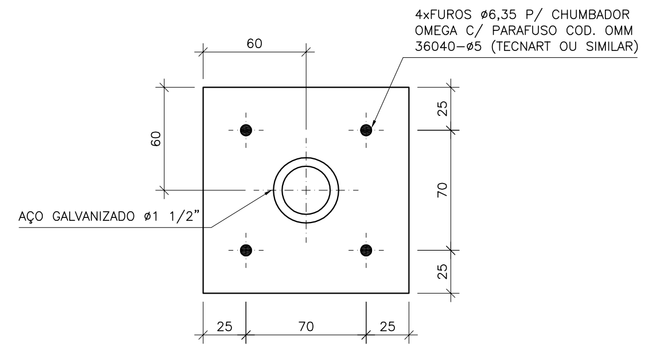

CORTE XX
SEM ESCALA
COTAS EM CENTÍMETRO

OBS: TODAS AS PEÇAS DEVERÃO TER TRATAMENTO ANTI–CORROSIVO, PRINCIPALMENTE NAS SOLDAS.

OBSERVAÇÃO

1–A ESPESSURA DAS PAREDES E A VERIFICAÇÃO DA NECESSIDADE DE ESPAÇAMENTO ENTRE O POÇO DE SUCÇÃO E A CAIXA DE AREIA SERÃO DEFINIDAS PELO PROJETO ESTRUTURAL

NOTAS

1–COTAS E ELEVAÇÕES EM METRO, DIÂMETRO EM MILÍMETRO, EXCETO ONDE INDICADO

2–CONFIRMAR MEDIDAS NO LOCAL.

3–A BOMBA DEVERÁ SER FORNECIDA COMPLETA PELO FABRICANTE COM ACESSÓRIOS

ESTE DESENHO É PROPRIEDADE DA COMPANHIA ESPÍRITO SANTENSE DE SANEAMENTO – CESAN E NÃO PODE SER COPIADO SEM SUA AUTORIZAÇÃO.

NÚMEROS	TÍTULOS
PRINCIPAIS DESENHOS DE REFERÊNCIA	

Nº	LOCAL	DISCRIMINAÇÃO	DES.	DIV.	GER.	DATA
02	ENCIBRA	ENTREGA FINAL	JULIANA	–	–	ABR/11
01	ENCIBRA	CONFORME SOLICITADO PELA CESAN	JULIANA	–	–	JUL/10

REVISÃO

CANCELA E SUBSTITUI O DESENHO NÚMERO:

CANCELADO E SUBSTITUÍDO PELO DESENHO NÚMERO:

CENTRO DE DOCUMENTAÇÃO
RECEBIDO: __/__/__
Nº DOC.: _____ ASS.: _____
APROVAÇÃO CESAN:
ASS.: _____ MATR.: _____
UNID.: _____ DATA: __/__/__
ESTA APROVAÇÃO NÃO ISENTA A CONTRATADA DE SUAS RESPONSABILIDADES LEGAIS.

EMITENTE: **ENCIBRA S. A.** Estudos e Projetos de Engenharia

PROJETADO: SIMONE DE JESUS SILVA	COORDENADOR: RENAN CARATTI ALVES
CREA: 6432/D REGIÃO: ES	CREA: 0601159690 REGIÃO: SP
DESENHO: JULIANA	Nº DES. PROJETISTA: 0913–B–PE–HID–DE–413
DATA: 05/04/2011	

RESPONSÁVEL TÉCNICO: RENAN CARATTI ALVES
CREA 0601159690 REGIÃO SP ART nº 20100005486 DATA 09/09/2009

EMISSÃO CESAN	DATAS
PROJETADO:	
CREA:	
DESENHADO:	
VERIFICADO: ENGº NESTOR GORZA JR	
DIVISÃO: ENGº NESTOR GORZA JR	
GERÊNCIA: ENGª SANDRA SILY	

CESAN

MUNICÍPIO: PANCAS | DISTRITO: SEDE | BAIRRO:

NOME DO EMPREENDIMENTO: AMPLIAÇÃO E MELHORIA DO SISTEMA DE ESGOTAMENTO SANITÁRIO DE PANCAS

TÍTULO: ESTAÇÃO DE TRATAMENTO DE ESGOTO
PROJETO HIDRÁULICO
ELEVATÓRIA DE ESGOTO – CORTE A–A, B–B, C–C, LISTA DE MATERIAIS
DETALHE DA ABRAÇADEIRA, DETALHE DO GUARDA–CORPO

ESCALA:	FOLHA:	Nº CESAN	REV:
INDICADA	13 / 13	C–022–000–92–5–XX–0012	02