CONFIGURAÇÃO DE PENAS P/ PLOTAGEM

PENA	COR	ESP.
1	7	0,1
2	7	0,2
3	7	0,3
4	7	0,4
5	7	0,5
6	7	0,6
7	7	0,25
8	7	0,08
9	7	0,1
REST.COLOR		0,25

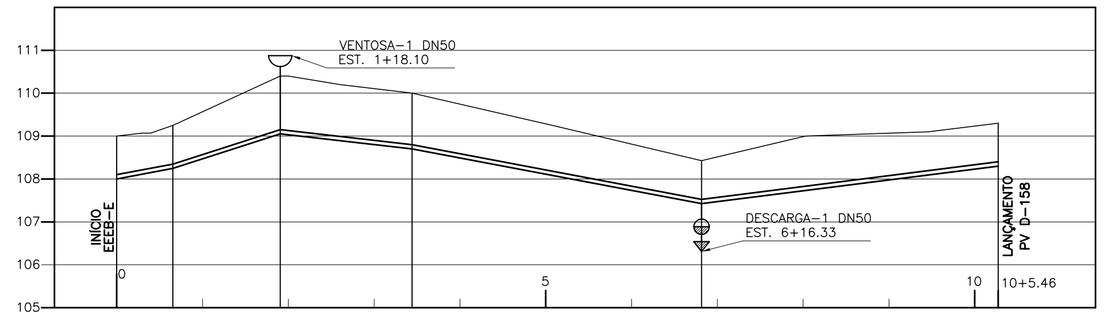

ESTACA		0+0.00	0+13.08	1+18.10	3+8.82	6+16.33	10+5.46
EXTENSÃO PARCIAL (m)			13.08	25.02	30.72	67.51	69.13
EXTENSÃO ACUMULADA (m)			13.08	38.10	68.82	136.33	205.46
COTAS	TERRENO (m)	109.000	109.247	110.400	110.000	108.426	109.300
	G.I. TUBO (m)	108.000	108.247	109.050	108.700	107.426	108.300
DECLIVIDADE (%)			−1.89	−3.21	1.14	1.89	−1.26
DESENVOLVIMENTO			13.08	25.03	30.72	67.52	69.14
MATERIAL/ DIÂMETRO (mm)		DN 100 – F°F°					

TUBULAÇÃO DE RECALQUE – TREB–E
PERFIL LONGITUDINAL

ESCALA VERT.: 1:100
HOR.: 1:1000

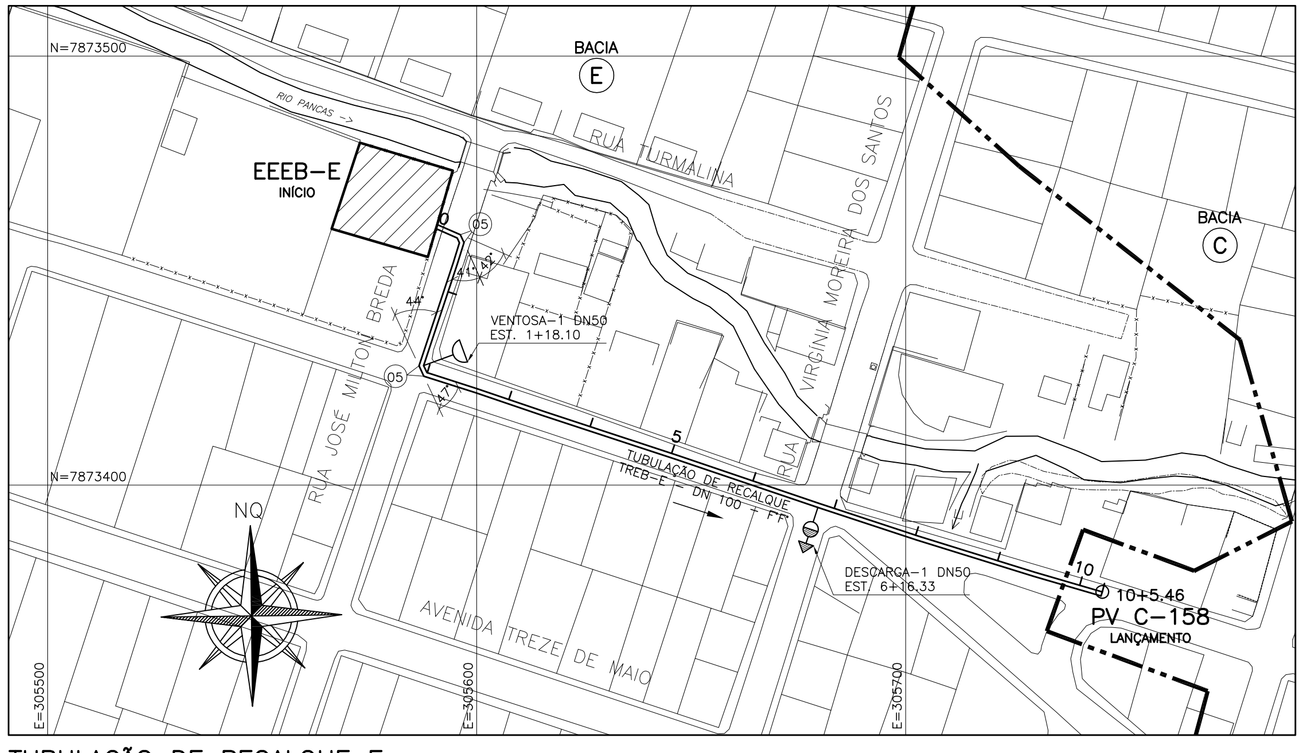

TUBULAÇÃO DE RECALQUE E
PLANTA BAIXA

ESCALA 1:1000

LISTA DE MATERIAL DO RECALQUE E

ITEM	DISCRIMINAÇÃO	UNID.	MATERIAL	DN (mm)	QUANT.	OBS.
	TUBOS					
01	TK 7 JE	M	F°F°	100	205.46	
02	MANILHA DE CONCRETO	–	–	–	–	
	CONEXÕES					
03	C 11 JE	PÇ	F°F°	100	–	
04	C 22 JE	PÇ	F°F°	100	–	
05	C 45 JE	PÇ	F°F°	100	04	
06	C 90 JE	PÇ	F°F°	100	–	
07	T RD JEXFF	PÇ	F°F°	100x50	02	
08	C 45 FF	–	–	–	01	
09	E PF 10	–	–	–	01	
	VÁLVULAS					
10	VÁLVULA DE GAVETA – EURO 23	PÇ	F°F°	50	02	
11	VENTOSA PARA ESGOTO	PÇ	F°F°	50	01	
	TAMPÕES					
	TDA–600	PÇ	F°F°	600	03	
	ACESSÓRIOS					
	A JE	PÇ	BORRACHA	100	59	
	ABF 10	PÇ	BORRACHA	50	05	
	PPF 10	PÇ	AÇO	16X80	20	

LEGENDA:

- TUBULAÇÃO DE RECALQUE DE ESGOTO BRUTO
- LINHA DO TERRENO
- VENTOSAS
- DESCARGAS
- BACIA Nº — NOME DA SUB–BACIA

NOTAS

1–COTAS E ELEVAÇÕES EM METRO, DIÂMETRO EM MILÍMETRO, EXCETO ONDE INDICADO

2–CONFIRMAR MEDIDAS NO LOCAL.

3–O DETALHE DA VENTOSA E DESCARGA ESTÃO APRESENTADOS NA PRANCHA C–022–000–96–5–XX–0003

ESTE DESENHO É PROPRIEDADE DA COMPANHIA ESPÍRITO SANTENSE DE SANEAMENTO – CESAN E NÃO PODE SER COPIADO SEM SUA AUTORIZAÇÃO.

NÚMEROS	TÍTULOS
PRINCIPAIS DESENHOS DE REFERÊNCIA	

Nº	LOCAL	DISCRIMINAÇÃO	DES.	DIV.	GER.	DATA
01	ENCIBRA	ENTREGA FINAL	VINICIUS	–	–	ABR/11

REVISÃO

CANCELA E SUBSTITUI O DESENHO NÚMERO:

CANCELADO E SUBSTITUÍDO PELO DESENHO NÚMERO:

CENTRO DE DOCUMENTAÇÃO
RECEBIDO: __/__/__
Nº DOC.: _____ ASS.: _____
APROVAÇÃO CESAN:
ASS.: _____ MATR.: _____
UNID.: _____ DATA: __/__/__
ESTA APROVAÇÃO NÃO ISENTA A CONTRATADA DE SUAS RESPONSABILIDADES LEGAIS.

EMITENTE:
ENCIBRA S. A.
Estudos e Projetos de Engenharia

PROJETADO:	COORDENADOR:
SIMONE DE JESUS SILVA	RENAN CARATTI ALVES
CREA: 6432/D REGIÃO: ES	CREA: 0601159690 REGIÃO: SP
DESENHO: VINICIUS S. COSTA	Nº DES. PROJETISTA:
DATA: 05/04/2011	0913–B–PE–HID–DE–305

RESPONSÁVEL TÉCNICO: RENAN CARATTI ALVES
CREA 0601159690 REGIÃO SP ART nº 20100005486 DATA 09/09/2009

EMISSÃO CESAN	DATAS
PROJETADO:	
CREA:	
DESENHADO:	
VERIFICADO: ENG° NESTOR GORZA JR	
DIVISÃO: ENG° NESTOR GORZA JR	
GERÊNCIA: ENG° SANDRA SILY	

CESAN

MUNICÍPIO: PANCAS | DISTRITO: SEDE | BAIRRO:

NOME DO EMPREENDIMENTO: AMPLIAÇÃO E MELHORIA DO SISTEMA DE ESGOTAMENTO SANITÁRIO DE PANCAS

TÍTULO: TUBULAÇÃO DE RECALQUE DE ESGOTO BRUTO – TREB–E
PROJETO HIDRÁULICO
PLANTA, PERFIL E LISTA DE MATERIAL

ESCALA:	FOLHA:	Nº CESAN	REV:
INDICADA	01 / 02	C–022–000–96–5–XX–0005	01