CONFIGURAÇÃO DE PENAS P/ PLOTAGEM

PENA	COR	ESP.
1	7	0,1
2	7	0,2
3	7	0,3
4	7	0,4
5	7	0,5
6	7	0,6
7	7	0,25
8	7	0,08
9	7	0,1
REST.COLOR		0,25

DESCARGA

NÚMERO PV	ESTACA	CT (m) COTA TERRENO	GI GERATRIZ TUBO	CF COTA FUNDO	ALTURA
DESCARGA 1	6+16.33	108.426	107.426	107.126	1.30

VENTOSA

NÚMERO PV	ESTACA	CT (m) COTA TERRENO	GI GERATRIZ TUBO	CF COTA FUNDO	ALTURA
VENTOSA 1	1+18.10	110.400	109.050	108.800	1.60

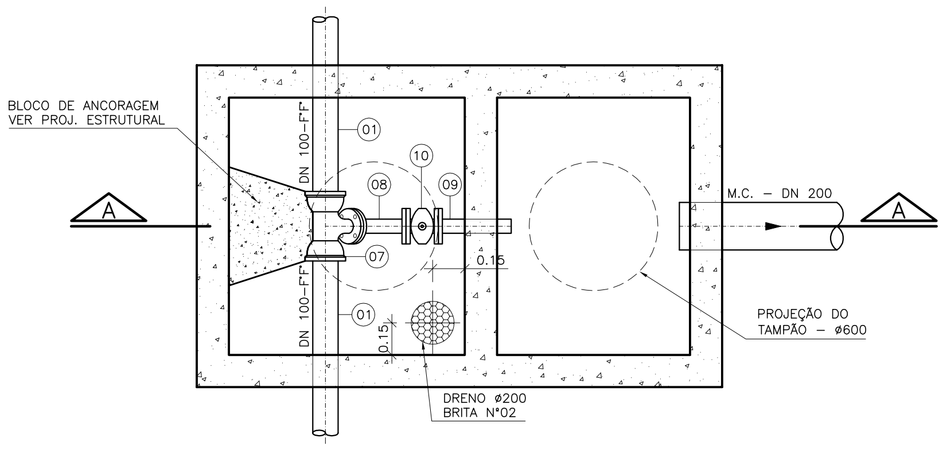

DETALHE DA DESCARGA – DN100x50
ESCALA 1:20

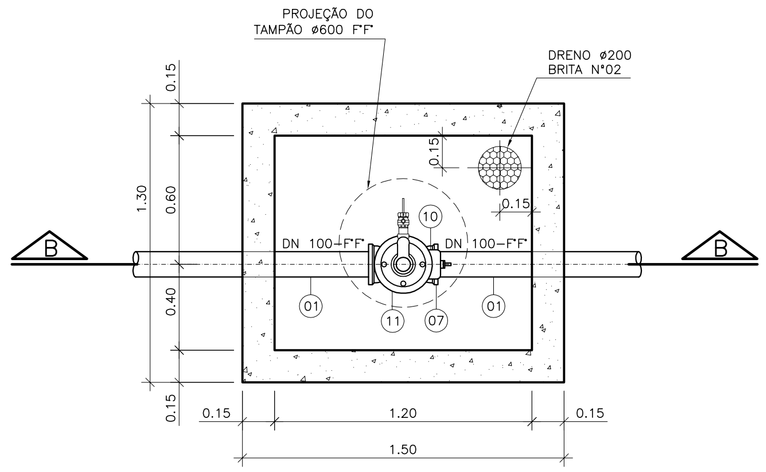

DETALHE DA VENTOSA – DN100x50
ESC. 1/20

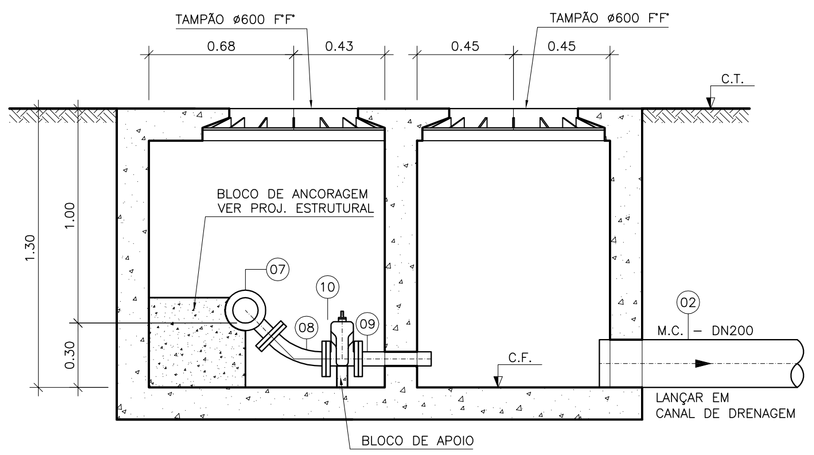

CORTE A–A
ESCALA 1:20

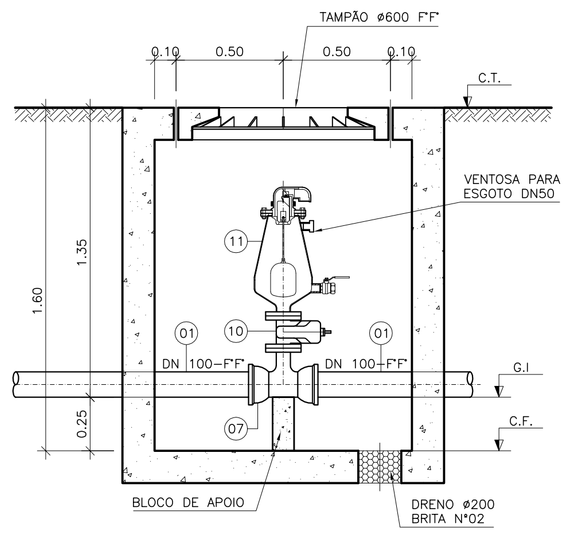

CORTE B–B
ESC. 1/20

LEGENDA:

- TUBULAÇÃO DE RECALQUE DE ESGOTO BRUTO
- LINHA DO TERRENO
- VENTOSAS
- DESCARGAS
- BACIA Nº — NOME DA SUB–BACIA

NOTAS

1–COTAS E ELEVAÇÕES EM METRO, DIÂMETRO EM MILÍMETRO, EXCETO ONDE INDICADO

2–CONFIRMAR MEDIDAS NO LOCAL.

3–A PLANTA, O PERFIL E A LISTA DE MATERIAL ESTÃO APRESENTADOS NA PRANCHA C–022–000–96–5–XX–0002

ESTE DESENHO É PROPRIEDADE DA COMPANHIA ESPÍRITO SANTENSE DE SANEAMENTO – CESAN E NÃO PODE SER COPIADO SEM SUA AUTORIZAÇÃO.

NÚMEROS	TÍTULOS	Nº	LOCAL	DISCRIMINAÇÃO	DES.	DIV.	GER.	DATA
		01	ENCIBRA	ENTREGA FINAL	VINICIUS	–	–	ABR/11
PRINCIPAIS DESENHOS DE REFERÊNCIA		REVISÃO						

CANCELA E SUBSTITUI O DESENHO NÚMERO:

CANCELADO E SUBSTITUÍDO PELO DESENHO NÚMERO:

CENTRO DE DOCUMENTAÇÃO

RECEBIDO: __/__/__

Nº DOC.: _____ ASS.: _____

APROVAÇÃO CESAN:

ASS.: _____ MATR.: _____

UNID.: _____ DATA: __/__/__

ESTA APROVAÇÃO NÃO ISENTA A CONTRATADA DE SUAS RESPONSABILIDADES LEGAIS.

EMITENTE: **ENCIBRA S. A.** Estudos e Projetos de Engenharia

PROJETADO:	COORDENADOR:
SIMONE DE JESUS SILVA	RENAN CARATTI ALVES
CREA: 6432/D REGIÃO: ES	CREA: 0601159690 REGIÃO: SP
DESENHO: VINICIUS S. COSTA	Nº DES. PROJETISTA:
DATA: 05/04/2011	0913–B–PE–HID–DE–306

RESPONSÁVEL TÉCNICO: RENAN CARATTI ALVES

CREA 0601159690 REGIÃO SP ART nº 20100005486 DATA 09/09/2009

EMISSÃO CESAN	DATAS
PROJETADO:	
CREA:	
DESENHADO:	
VERIFICADO: ENG° NESTOR GORZA JR	
DIVISÃO: ENG° NESTOR GORZA JR	
GERÊNCIA: ENG° SANDRA SILY	

CESAN

MUNICÍPIO: PANCAS | DISTRITO: SEDE | BAIRRO:

NOME DO EMPREENDIMENTO: AMPLIAÇÃO E MELHORIA DO SISTEMA DE ESGOTAMENTO SANITÁRIO DE PANCAS

TÍTULO: TUBULAÇÃO DE RECALQUE DE ESGOTO BRUTO – TREB–E
PROJETO HIDRÁULICO
DETALHE DE VENTOSA E DETALHE DE DESCARGA

ESCALA:	FOLHA:	Nº CESAN	REV:
INDICADA	02 / 02	C–022–000–96–5–XX–0006	01