CONFIGURAÇÃO DE PENAS P/ PLOTAGEM

COR		ESP.
1		0,1
2		0,2
3		0,3
4		0,4
5		0,5
6		0,6
7		0,25
8		0,08
9		0,15
12	12	0,35
151	151	0,30
84	84	0,30

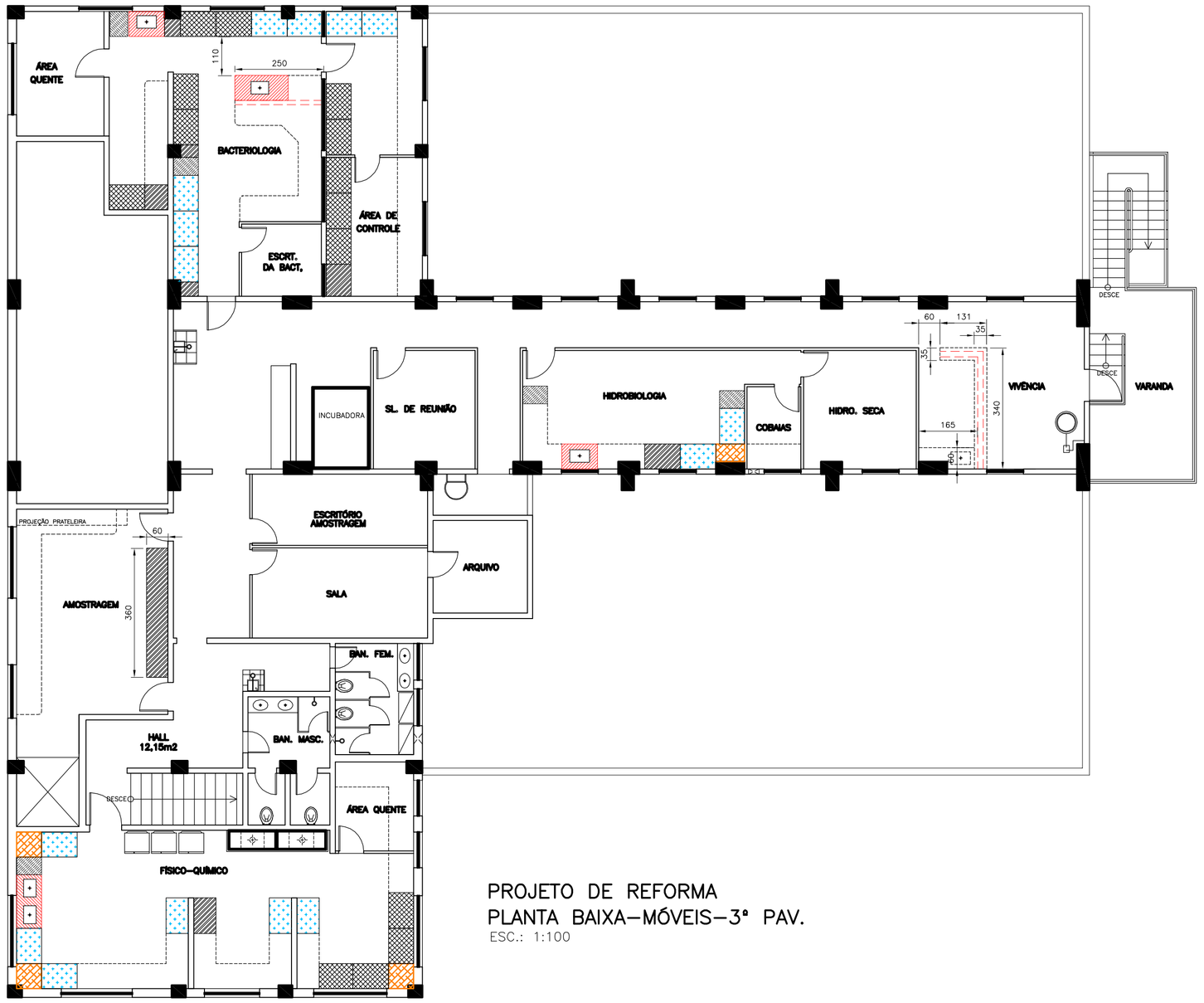

PROJETO DE REFORMA
PLANTA BAIXA–MÓVEIS–3º PAV.
ESC.: 1:100

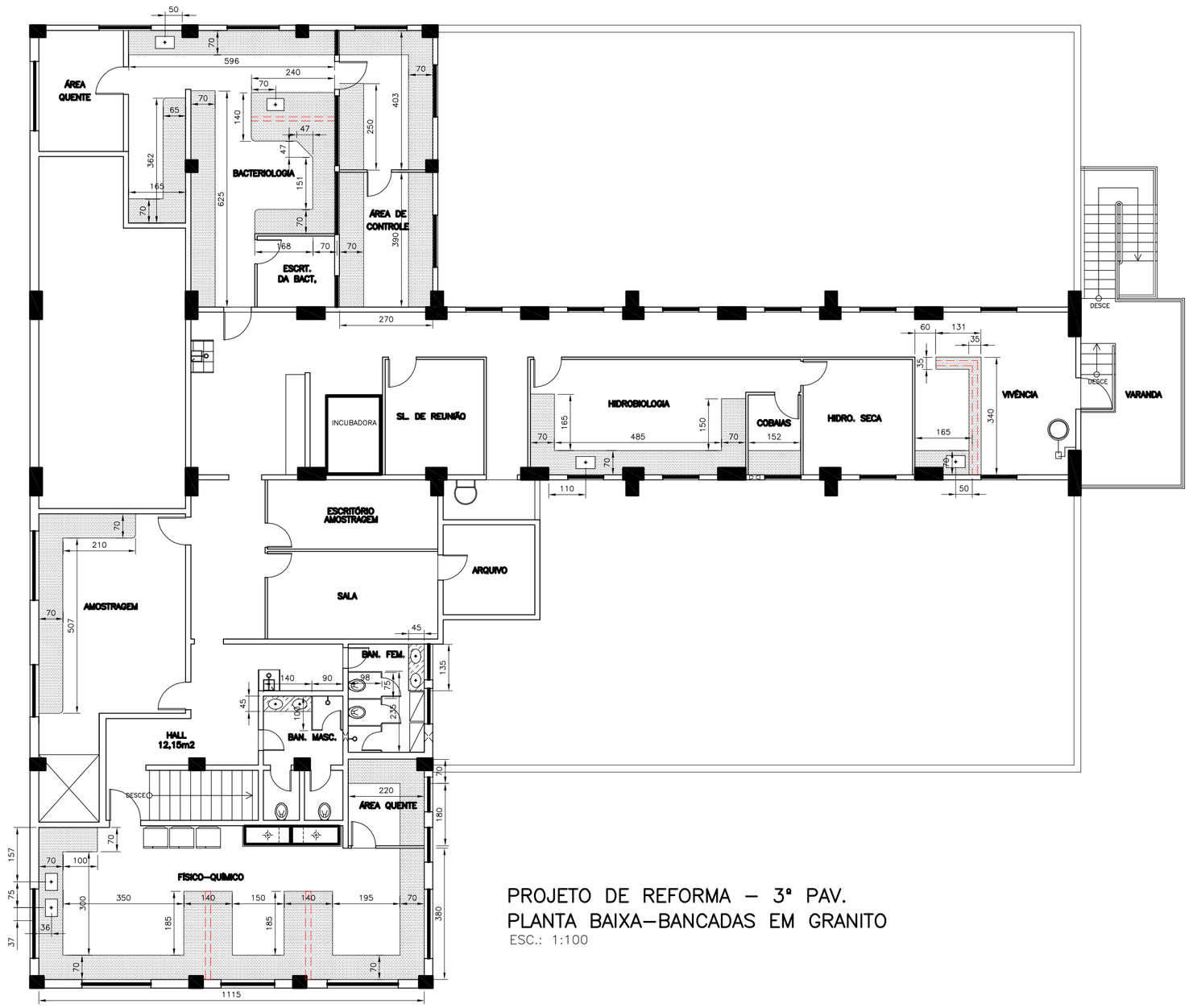

PROJETO DE REFORMA – 3º PAV.
PLANTA BAIXA–BANCADAS EM GRANITO
ESC.: 1:100

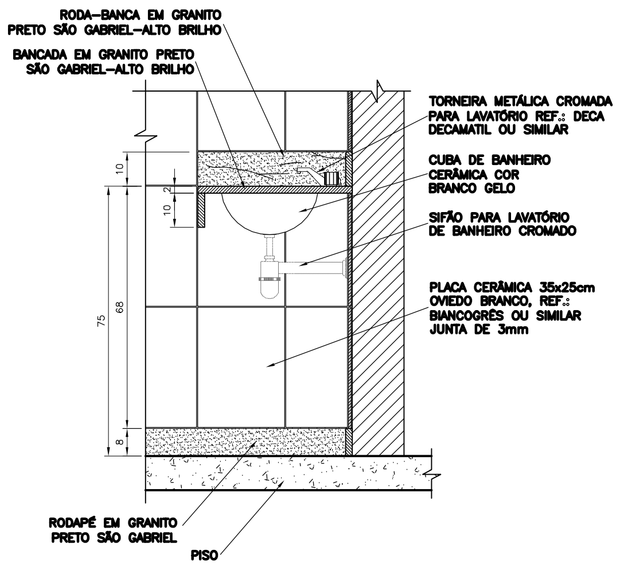

BANCADA DOS BANHEIROS
DETALHE–CORTE TRANSVERSAL
ESC.: 1:12,5

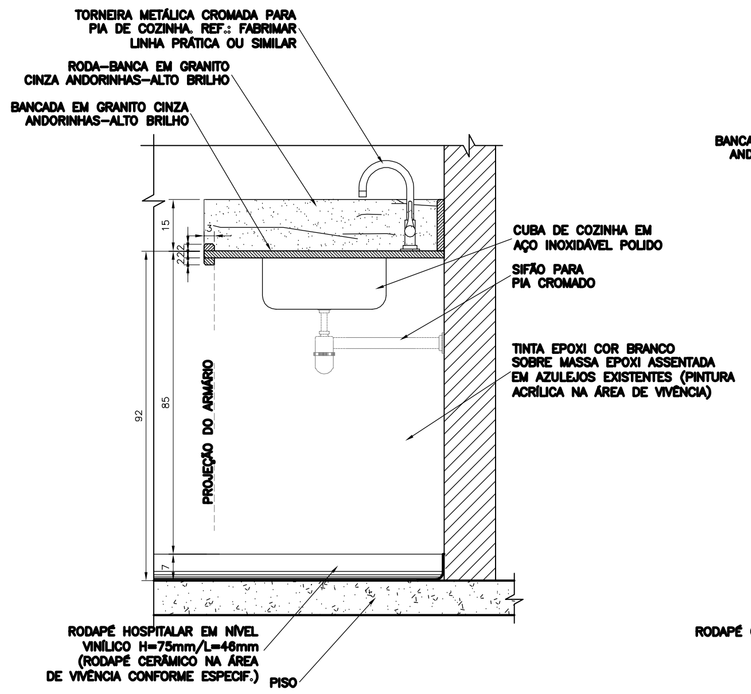

BANCADA DO CENTRO DE
VIVÊNCIA E LABORATÓRIOS
DETALHE–CORTE TRANSVERSAL
ESC.: 1:12,5

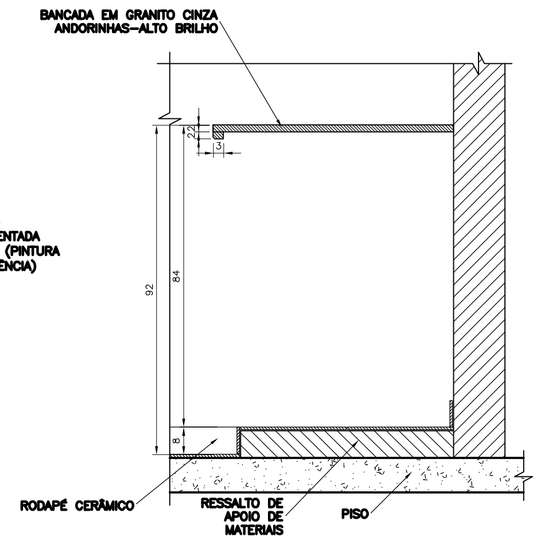

BANCADA DA AMOSTRAGEM
DETALHE–CORTE TRANSVERSAL
ESC.: 1:12,5

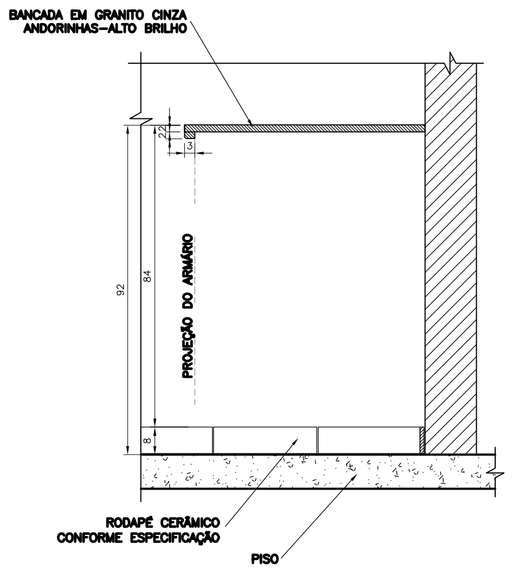

BANCADAS–DEMAIS AMBIENTES
DETALHE–CORTE TRANSVERSAL
ESC.: 1:12,5

LEGENDA:

BANCADAS:

- BANCADA EM GRANITO PRETO SÃO GABRIEL POLIDO ESP.: 20mm;
- BANCADA EM GRANITO CINZA ANDORINHAS POLIDO ESP.: 20mm;

MÓVEIS:

- MÓVEL 01: EM MDF/REVEST. INT. E EXTERNAMENTE EM LAMINADO MELAMÍNICO BRANCO COM BORDAS EM PVC/COMPOSIÇÃO: 2 PORTAS E 2 GAVETAS–0,7x1,00m;
- MÓVEL 02: EM MDF/REVEST. INT. E EXTERNAMENTE EM LAMINADO MELAMÍNICO BRANCO COM BORDAS EM PVC/COMPOSIÇÃO: 4 GAVETAS–0,7x0,5m;
- MÓVEL 03: EM MDF/REVEST. INT. E EXTERNO EM LAMINADO MELAMÍNICO BRANCO COM BORDAS EM PVC E COM TAMPO EM GRANITO CINZA ANDORINHAS POLIDO COMPOSIÇÃO: 0,7x1,00m/2 PORTAS/ABERTURA NO TAMPO P/ CUBA DE COZINHA (VER NOTA 6);
- MÓVEL 04: EM MDF/REVEST. INT. E EXTERNAMENTE EM LAMINADO MELAMÍNICO BRANCO COM BORDAS EM PVC/COMPOSIÇÃO: 2 PORTAS–0,7x1,00m;
- MÓVEL 05: EM MDF/REVEST. INT. E EXTERNAMENTE EM LAMINADO MELAMÍNICO BRANCO COM BORDAS EM PVC/COMPOSIÇÃO: SEM PORTAS/USADO NOS CANTOS;
- MÓVEL 06: EM MDF/REVEST. INT. E EXTERNAMENTE EM LAMINADO MELAMÍNICO BRANCO COM BORDAS EM PVC/COMPOSIÇÃO: FORMATO DISTINTO E VARIÁVEL – VER ESPECIFIÇÃO.

OBS.:

1) OS MÓVEIS UTILIZADOS DEVERÃO TER A CARACTERÍSTICA DE POSSÍVEL RELOCAÇÃO COM INTEGRIDADE;
2) AS DIVISÓRIAS E AS BANCADAS DOS BANHEIROS SERÃO EM GRANITO PRETO SÃO GABRIEL/ DIVISÓRIAS H=2,10m E BANCADAS H=0,80m;
3) AS PAREDES DOS LABORATÓRIOS RECEBERÃO ASSENTAMENTO DE MASSA EPOXI E TINTA EPOXI COR BRANCO, AS PAREDES DOS BANHEIROS RECEBERÃO REVESTIMENTO DE PLACAS CERÂMICAS 35x25cm, REF.: BIANCOGRÉS, OVIEDO BRANCO OU SIMILAR COM REJUNTE ESP.: 3mm (VER DETALHE BANCADA DOS BANHEIROS), E AS DEMAIS PAREDES UTILIZAR TINTA ACRÍLICA COR BRANCO E COR BRANCO GELO CONFORME ESPECIFICAÇÃO;
4) AS DIMENSÕES DOS MÓVEIS ESTÃO SE REFERINDO A PROFUNDIDADExLARGURA;
5) A FIXAÇÃO DAS BANCADAS EM GRANITO SERÁ EM CANTONEIRAS METÁLICAS;
6) TODAS AS CUBAS DE COZINHA SERÃO EM AÇO INOX 304 DE EMBUTIR COM ABAS DE SOBREPOR, REF.: STRAKE OU SIMILAR, ACABAMENTO ALTO BRILHO. DIMENSÕES: 560x350x170mm;
7) TODOS OS ARMÁRIOS TERÃO H=90cm;
8) COTAS EM CENTÍMETROS (cm);

ESTE DESENHO É PROPRIEDADE DA COMPANHIA ESPIRITO SANTENSE DE SANEAMENTO – CESAN E NÃO PODE SER COPIADO SEM SUA AUTORIZAÇÃO.

NÚMEROS	TÍTULOS
PRINCIPAIS DESENHOS DE REFERÊNCIA	

Nº	LOCAL	DISCRIMINAÇÃO	DES.	DIV.	GER.	DATA
01	CARAP.	ACRÉSCIMO DE DETALHES / MODIFICAÇÕES NAS ESPECIFIÇÕES E LAYOUT	ALK	I–DPC	I–GEP	JUL/06

REVISÃO

CANCELA E SUBSTITUI O DESENHO NÚMERO:

CANCELADO E SUBSTITUÍDO PELO DESENHO NÚMERO:

CENTRO DE DOCUMENTAÇÃO
RECEBIDO: __/__/__
Nº DOC.: _____ ASS.: _____
APROVAÇÃO CESAN:
ASS.: _____ MATR.: _____
UNID.: _____ DATA: __/__/__
ESTA APROVAÇÃO NÃO ISENTA A CONTRATADA DE SUAS RESPONSABILIDADES LEGAIS.

EMITENTE:
PROJETADO: CREA: _____ REGIÃO: ___ DESENHO: _____ DATA: __/__/__
COORDENADOR: CREA: _____ REGIÃO: ___ Nº DES. PROJETISTA: _____
RESPONSÁVEL TÉCNICO: _____
CREA: _____ REGIÃO: ___ ART Nº: _____ DATA: _____

EMISSÃO CESAN		DATAS
PROJETADO:	ARQ. GLAISER ALKMIN	JUN/2006
CREA: ES–011516/D		
DESENHADO:	GLAISER ALKMIN	JUN/2006
VERIFICADO:		JUN/2006
DIVISÃO: I–DPC	MILTON KLEINE	JUN/2006
GERÊNCIA: I–GEP	CLÁUDIA CONTARATO	JUN/2006

CESAN

MUNICÍPIO: **VILA VELHA** | DISTRITO: **COBILÂNDIA** | BAIRRO:

NOME DO EMPREENDIMENTO: **SISTEMA DE ABASTECIMENTO DE ÁGUA DA GRANDE VITÓRIA**

TÍTULO: **ETA COBI – PROJETO ARQUITETÔNICO – REFORMA INTERNA**
LABORATÓRIOS – LAYOUT – 3º PAVIMENTO – DETALHAMENTO
PLANTA BAIXA – MÓVEIS/BANCADAS/GRANITOS

ESCALA:	FOLHA:	Nº CESAN	REV:
INDICADA	02 / 04	C–050–000–40–2–XX–0007	01