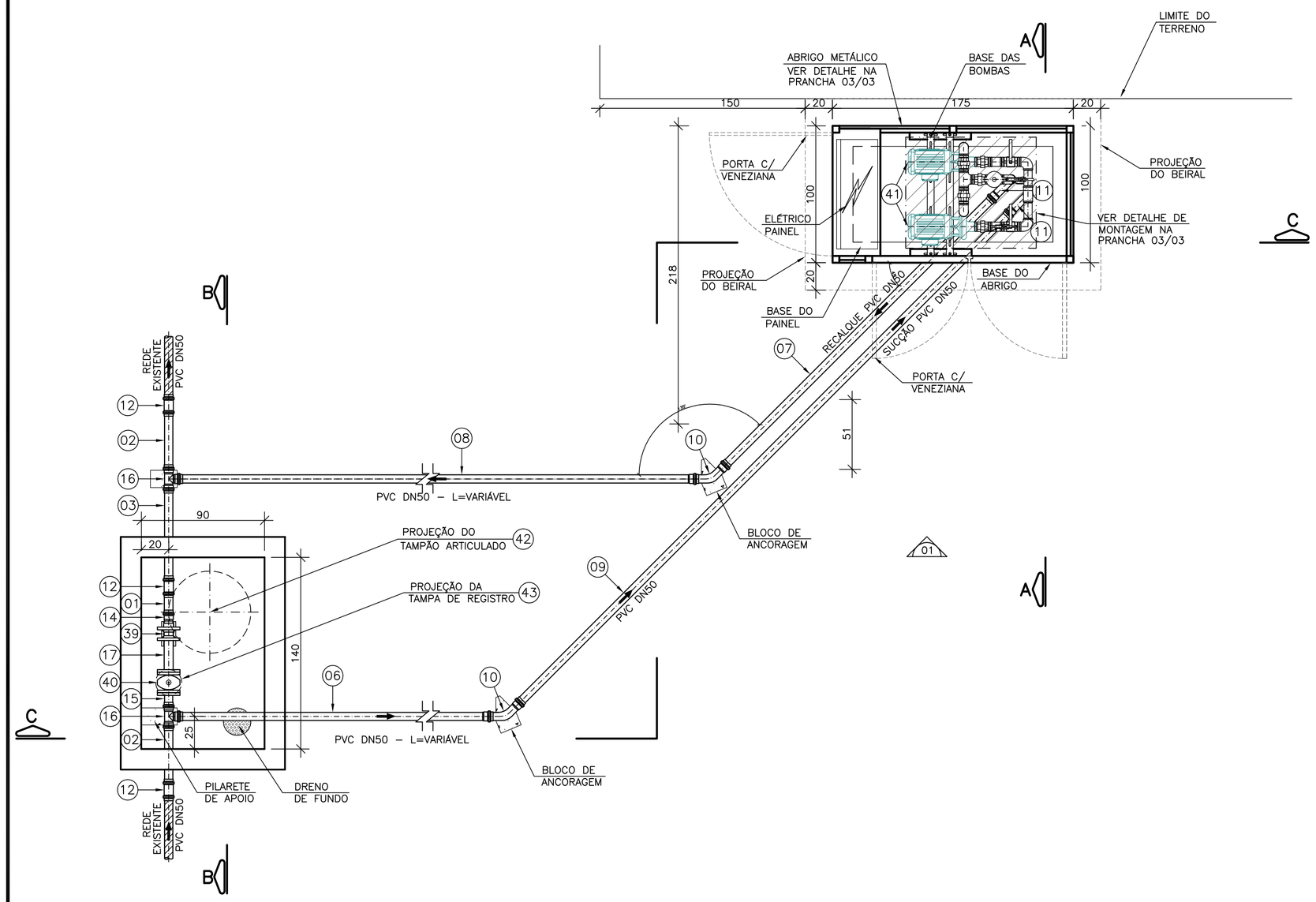

PLANTA BAIXA
ESC. 1:25

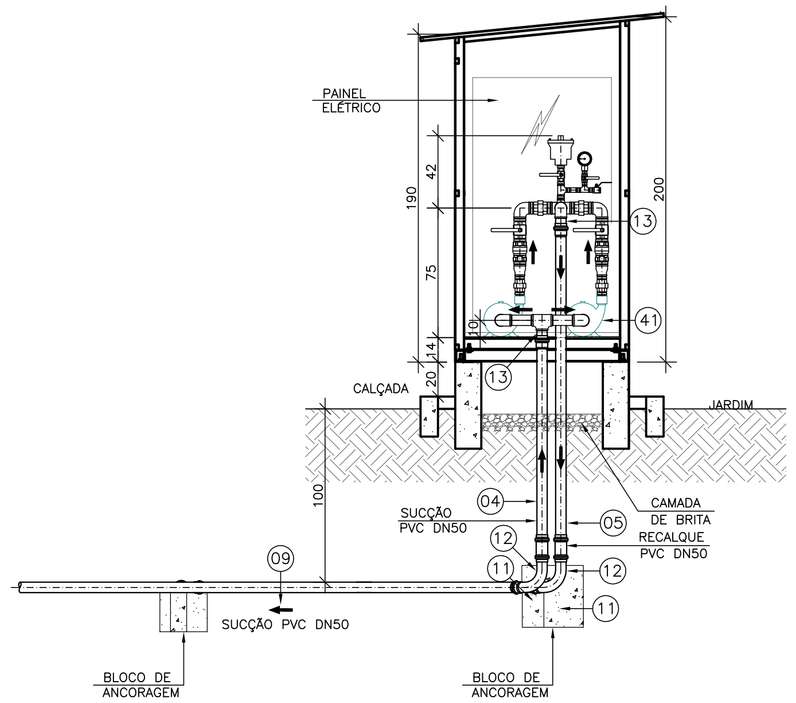

CORTE AA
ESC. 1:25

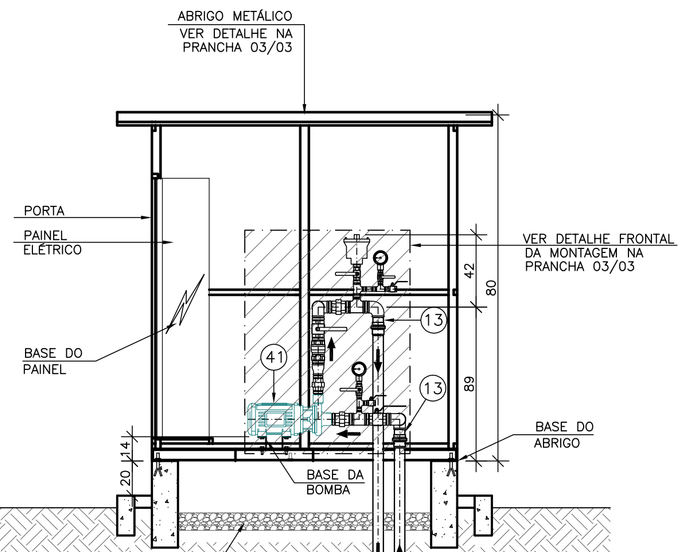

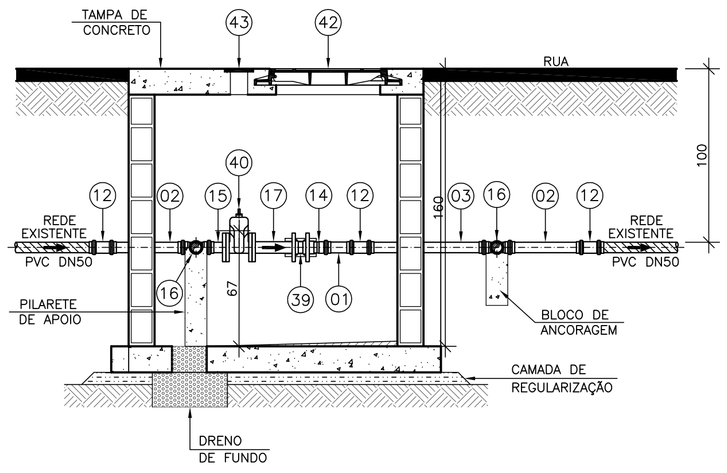

CORTE BB
ESC. 1:25

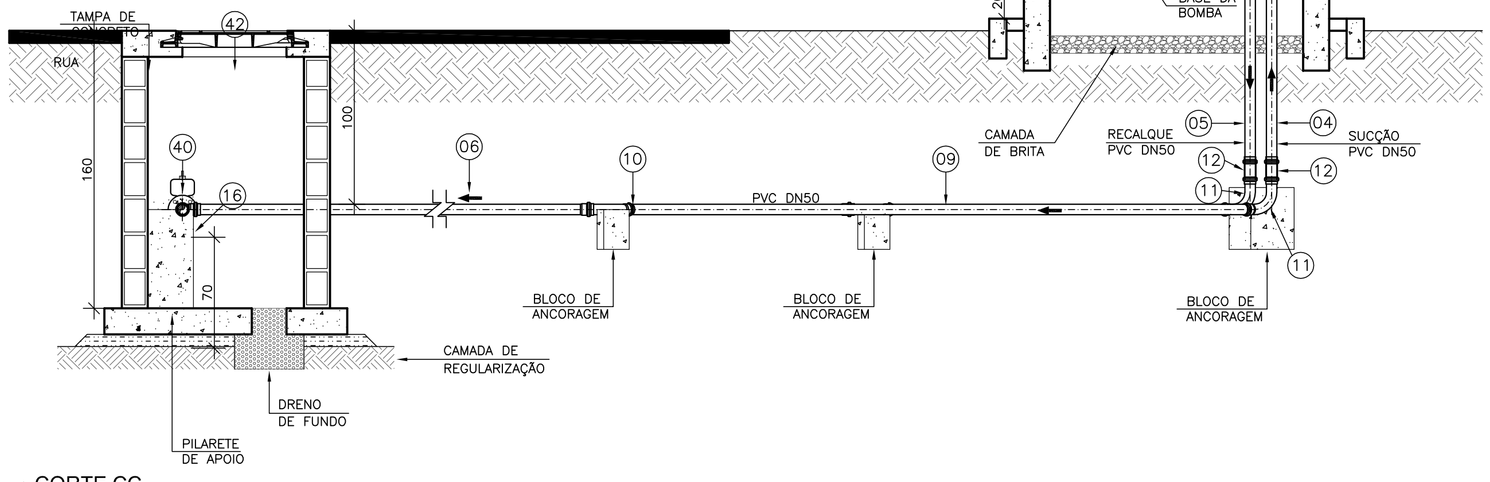

CORTE CC
ESC. 1:25

LEGENDA

- TUBULAÇÃO EXISTENTE
- TUBULAÇÃO PROJETADA

LISTA DE MATERIAIS

ITEM	DESCRIÇÃO	MATERIAL	DIÂMETRO	QUANTIDADE	UNIDADE
01	TUBO CILINDRICO L=0,25m	PVC	50	01	PÇ
02	TUBO CILINDRICO L=0,50m	PVC	50	02	PÇ
03	TUBO CILINDRICO L=0,75m	PVC	50	01	PÇ
04	TUBO CILINDRICO L=1,35m	PVC	50	01	PÇ
05	TUBO CILINDRICO L=2,00m	PVC	50	01	PÇ
06	TUBO CILINDRICO L=2,35m	PVC	50	VAR	PÇ
07	TUBO CILINDRICO L=2,85m	PVC	50	01	PÇ
08	TUBO CILINDRICO L=3,85m	PVC	50	VAR	PÇ
09	TUBO CILINDRICO L=5,15m	PVC	50	01	PÇ
	CONECÇÕES				
10	CURVA 45° JE PB	PVC	50	02	PÇ
11	CURVA 90° JE PB	PVC	50	02	PÇ
12	LUVA DE CORRER JE	PVC	50	05	PÇ
13	ADAPTADOR PVC JE/ROSCA	PVC	50x2"	02	PÇ
14	EXTREMIDADE JE BF PBA	PVC	50	01	PÇ
15	EXTREMIDADE JE PF PBA	PVC	50	01	PÇ
16	TÊ BBB JE	PVC	50	02	PÇ
17	TOCO FLANGEADO PN10 L=0,25m	F*F*	50	01	PÇ
	CONEXÕES ROSCÁVEIS				
18	TUBO CILÍNDRICO L=0,17m	F*G*	2"	02	PÇ
19	TÊ	F*G*	1/2"	03	PÇ
20	TÊ	F*G*	2"	02	PÇ
21	TÊ DE REDUÇÃO	F*G*	1"x1/2"	01	PÇ
22	TÊ DE REDUÇÃO	F*G*	2"x1/2"	02	PÇ
23	TÊ DE REDUÇÃO	F*G*	2"x1"	01	PÇ
24	LUVA DE REDUÇÃO	F*G*	2x1.1/2"	02	PÇ
25	UNIÃO	F*G*	1 1/2"	02	PÇ
26	UNIÃO	F*G*	2"	05	PÇ
27	COTOVELO 90°	F*G*	2"	05	PÇ
28	NIPLE DUPLO	F*G*	1/2"	13	PÇ
29	NIPLE DUPLO	F*G*	1"	03	PÇ
30	NIPLE DUPLO	F*G*	1 1/2"	02	PÇ
31	NIPLE DUPLO	F*G*	2"	19	PÇ
31A	NIPLE DUPLO REDUÇÃO	F*G*	2" X 1"	02	PÇ
31B	NIPLE DUPLO REDUÇÃO	F*G*	1 1/2"X1"	02	PÇ
32	LUVA	F*G*	1/2"	01	PÇ
	VÁLVULAS E REGISTROS				
33	VENTOSA SIMPLES ROSCÁVEL	F*G*	1"	01	PÇ
34	REGISTRO DE ESFERA	F*G*	1/2"	06	PÇ
35	REGISTRO DE ESFERA	F*G*	1"	01	PÇ
36	REGISTRO DE ESFERA	F*G*	2"	04	PÇ
37	MANÔMETRO	F*G*	1/2"	03	PÇ
38	VÁLVULA DE RETENÇÃO VERTICAL	METAL	2"	02	PÇ
39	VÁLVULA DE RETENÇAÕ DE FECHAMENTO RÁPIDO WAFFER	F*F*	50	01	PÇ
40	REGISTRO FLANGEADO COM CUNHA DE BORRACHA CORPO CURTO PN10	F*F*	50	01	PÇ
	BOMBAS				
41	MOTOBOMBA * VER ESPECIFICAÇÕES ABAIXO	–	–	02	PÇ
	ACESSÓRIOS				
42	TAMPÃO ARTICULADO	F*F*	600	01	PÇ
43	TAMPÃO DE REGISTRO	F*F*	100	01	PÇ
	PARAFUSOS PARA FLANGES PN10	AÇO CARB.	16x80	08	PÇ
	ARRUELAS PARA FLANGES PN10	BORRACHA	50	04	PÇ

NOTAS

1. DIMENSÕES EM CENTÍMETROS E DIÂMETROS EM MILÍMETROS, EXCETO QUANDO INDICADO;
2. OS PARAFUSOS DEVERÃO SER GALVANIZADOS A FOGO;
3. OS TUBOS E CONEXÕES DEVERÃO VIR COM SEUS RESPECTIVOS ACESSÓRIOS;
4. VER DETALHE DO ABRIGO METÁLICO NA PRANCHA 03/03.

ESPECIFICAÇÃO DOS CONJUNTOS MOTOBOMBAS

REFERÊNCIA: BOMBA DANCOR CAM–W6
POTÊNCIA: 1,0 CV
Ø SUCÇÃO: 1"
Ø RECALQUE: 1"
ROTOR: 136mm
PONTO DE OPERAÇÃO: Q=1,15 m³/h
ALTURA MANOMÉTRICA: 35 m.c.a.

COPIA, REPRODUÇÃO E/OU DIVULGAÇÃO DA COMPANHIA ESPIRITO SANTENSE DE SANEAMENTO – CESAN E NÃO PODE SER COPIADO SEM SUA AUTORIZAÇÃO.

NÚMEROS	TÍTULOS	Nº	LOCAL	DISCRIMINAÇÃO	DES.	DIV.	GER.	DATA
PRINCIPAIS DESENHOS DE REFERÊNCIA		REVISÃO						

CANCELA E SUBSTITUI O DESENHO NÚMERO:

CANCELADO E SUBSTITUÍDO PELO DESENHO NÚMERO:

CENTRO DE DOCUMENTAÇÃO
RECEBIDO: __/__/__
Nº DOC.: _____ ASS.: _____
APROVAÇÃO CESAN:
ASS.: _____ MATR.: _____
UNID.: _____ DATA: __/__/__
ESTA APROVAÇÃO NÃO ISENTA A CONTRATADA DE SUAS RESPONSABILIDADES LEGAIS.

EMITENTE:
PROJETADO: _____ CREA: _____ REGIÃO: ___
COORDENADOR: _____ CREA: _____ REGIÃO: ___
DESENHO: _____ DATA: __/__/__
Nº DES. PROJETISTA: _____
RESPONSÁVEL TÉCNICO: _____
CREA: _____ REGIÃO: ___ ART Nº: _____ DATA: _____

EMISSÃO CESAN		DATAS
PROJETADO:	ENG° DENIZE NETTO SPERANDIO BABILON	NOV/2017
CREA: 8531D/ES		
DESENHADO:	MÁRCIA SANTOS	NOV/2017
VERIFICADO:	ENG° DENIZE NETTO SPERANDIO BABILON	NOV/2017
DIVISÃO:	ENG° FLORENCE VASCONCELOS B. SILVA	NOV/2017
GERÊNCIA:	ENG° NESTOR ALCIDES GORZA JÚNIOR	NOV/2017

CESAN

MUNICÍPIO: RIO NOVO DO SUL | BAIRRO: QUARTEIRÃO

NOME DO EMPREENDIMENTO: AMPLIAÇÃO DO SISTEMA DE ABASTECIMENTO DE ÁGUA

TÍTULO: S.A.A. DE RIO NOVO DO SUL – REDE DE DISTRIBUIÇÃO DE ÁGUA TRATADA
EXTENSÃO DE REDE DE ABASTECIMENTO DE ÁGUA PARA O BAIRRO QUARTEIRÃO
BOOSTER – PLANTA BAIXA, CORTES E LISTA DE MATERIAL

ESCALA:	FOLHA:	Nº CESAN	REV:
INDICADA	02 / 03	C–084–000–60–5–XX–0003	0