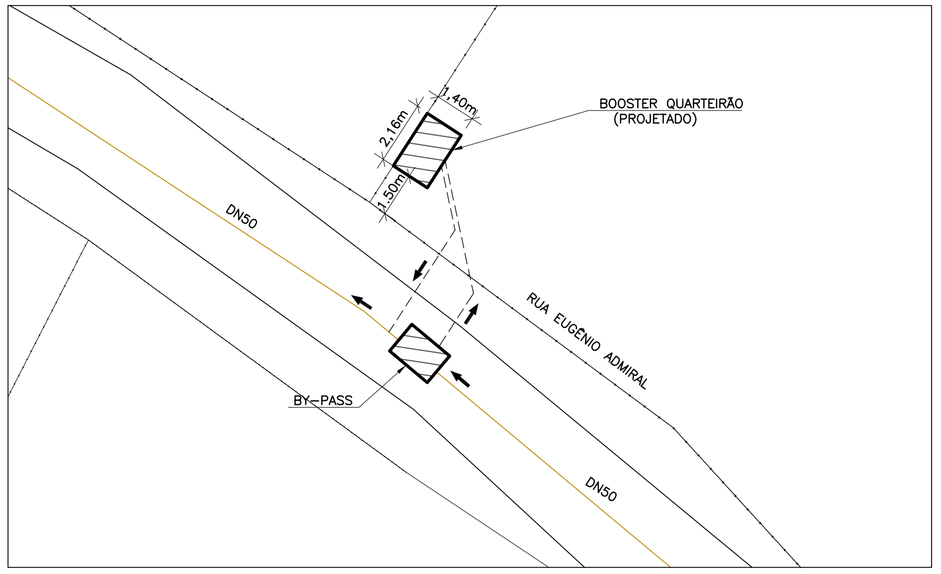

PLANTA DE SITUAÇÃO
ESC. 1:150

MONTAGEM DO BARRILETE

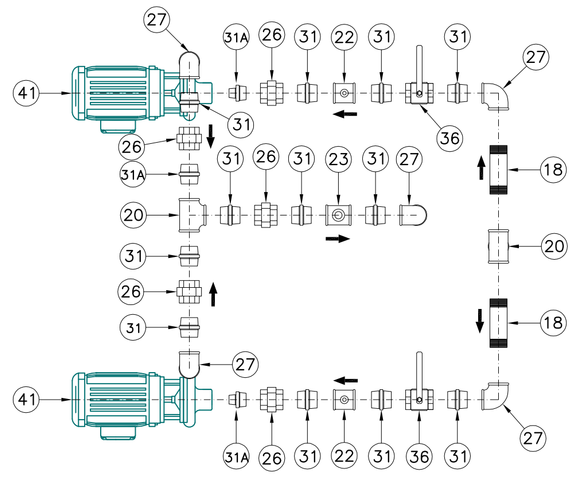

VISTA SUPERIOR
SEM ESCALA

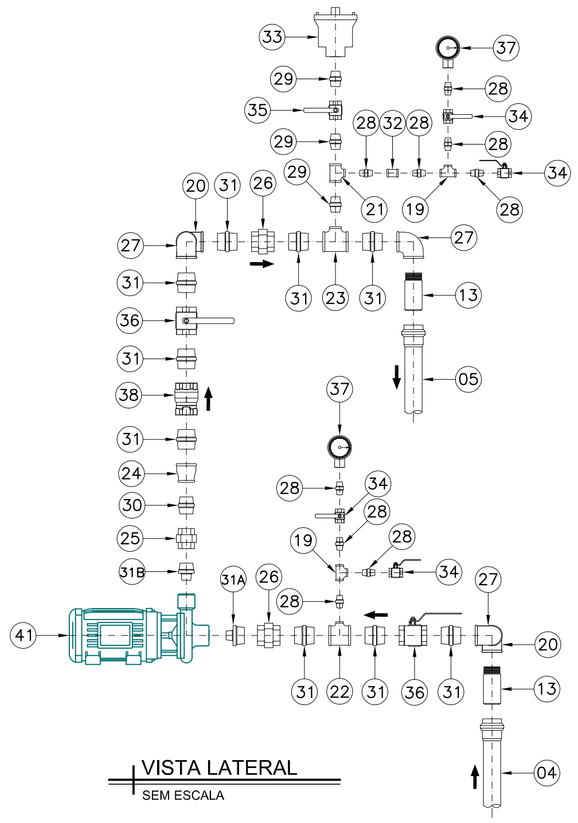

VISTA LATERAL
SEM ESCALA

DETALHE DO ABRIGO

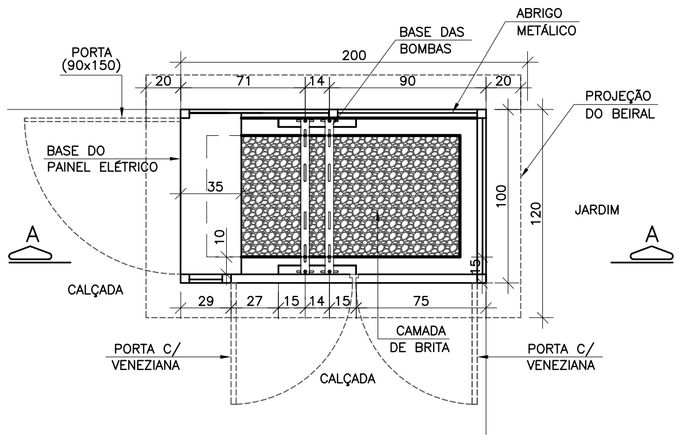

PLANTA
ESC. 1:25

FACHADA FRONTAL
ESC. 1:25

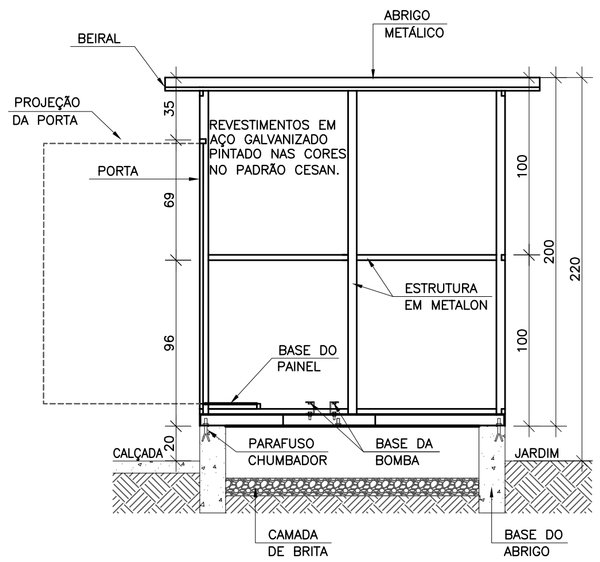

CORTE AA
ESC. 1:25

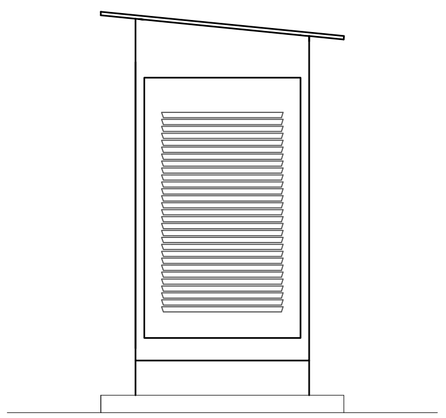

FACHADA LATERAL ESQUERDA
ESC. 1:25

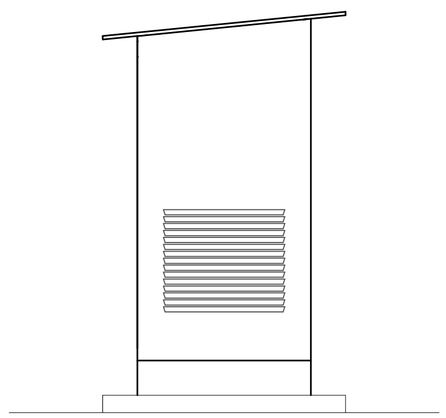

FACHADA LATERAL DIREITA
ESC. 1:25

LEGENDA

- REDE PROJETADA
  - DN 50 mm
  - DN 75 mm
  - DN 100 mm
  - DN 150 mm
  - DN ≥ 200 mm
- REDE EXISTENTE

NOTAS

1. DIMENSÕES EM CENTÍMETROS E DIÂMETROS EM MILÍMETROS, EXCETO QUANDO INDICADO;
2. OS PARAFUSOS DEVERÃO SER GALVANIZADO A FOGO;
3. OS TUBOS E CONEXÕES DEVERÃO VIR COM SEUS RESPECTIVOS ACESSÓRIOS;
4. VER LISTA DE MATERIAIS NA PRANCHA 02/03.

ESTE DOCUMENTO É PROPRIEDADE DA COMPANHIA ESPÍRITO SANTENSE DE SANEAMENTO – CESAN E NÃO PODE SER COPIADO SEM SUA AUTORIZAÇÃO.

NÚMEROS	TÍTULOS
PRINCIPAIS DESENHOS DE REFERÊNCIA	

Nº	LOCAL	DISCRIMINAÇÃO	DES.	DIV.	GER.	DATA
REVISÃO						

CANCELA E SUBSTITUI O DESENHO NÚMERO:

CANCELADO E SUBSTITUÍDO PELO DESENHO NÚMERO:

CENTRO DE DOCUMENTAÇÃO
RECEBIDO: __/__/__
Nº DOC.: _____ ASS.: _____
APROVAÇÃO CESAN:
ASS.: _____ MATR.: _____
UNID.: _____ DATA: __/__/__
ESTA APROVAÇÃO NÃO ISENTA A CONTRATADA DE SUAS RESPONSABILIDADES LEGAIS.

EMITENTE:
PROJETADO: CREA: _____ REGIÃO: ___
DESENHO: _____
DATA: __/__/__
COORDENADOR: CREA: _____ REGIÃO: ___
Nº DES. PROJETISTA: _____
RESPONSÁVEL TÉCNICO: _____
CREA: _____ REGIÃO: ____ ART Nº: _____ DATA: _____

EMISSÃO CESAN	DATAS
PROJETADO: ENGº DENIZE NETTO SPERANDIO BABILON	NOV/2017
CREA: 8531D/ES	
DESENHADO: MÁRCIA SANTOS	NOV/2017
VERIFICADO: ENGº DENIZE NETTO SPERANDIO BABILON	NOV/2017
DIVISÃO: ENGº FLORENCE VASCONCELOS B. SILVA	NOV/2017
GERÊNCIA: ENGº NESTOR ALCIDES GORZA JÚNIOR	NOV/2017

CESAN

MUNICÍPIO: **RIO NOVO DO SUL** | BAIRRO: **QUARTEIRÃO**

NOME DO EMPREENDIMENTO: **AMPLIAÇÃO DO SISTEMA DE ABASTECIMENTO DE ÁGUA**

TÍTULO: **S.A.A. DE RIO NOVO DO SUL – REDE DE DISTRIBUIÇÃO DE ÁGUA TRATADA EXTENSÃO DE REDE DE ABASTECIMENTO DE ÁGUA PARA O BAIRRO QUARTEIRÃO BOOSTER – LOCALIZAÇÃO E DETALHE DOS NÓS**

ESCALA:	FOLHA:	Nº CESAN	REV:
INDICADA	**03 / 03**	**C-084-000-60-5-XX-0004**	**0**