CONFIGURAÇÃO DE PENAS P/ PLOTAGEM

COR	ESP.
1	0,4
2	0,2
3	0,6
4	0,25
5	0,3
6	0,5
7	0,25
8	0,2
9	0,15

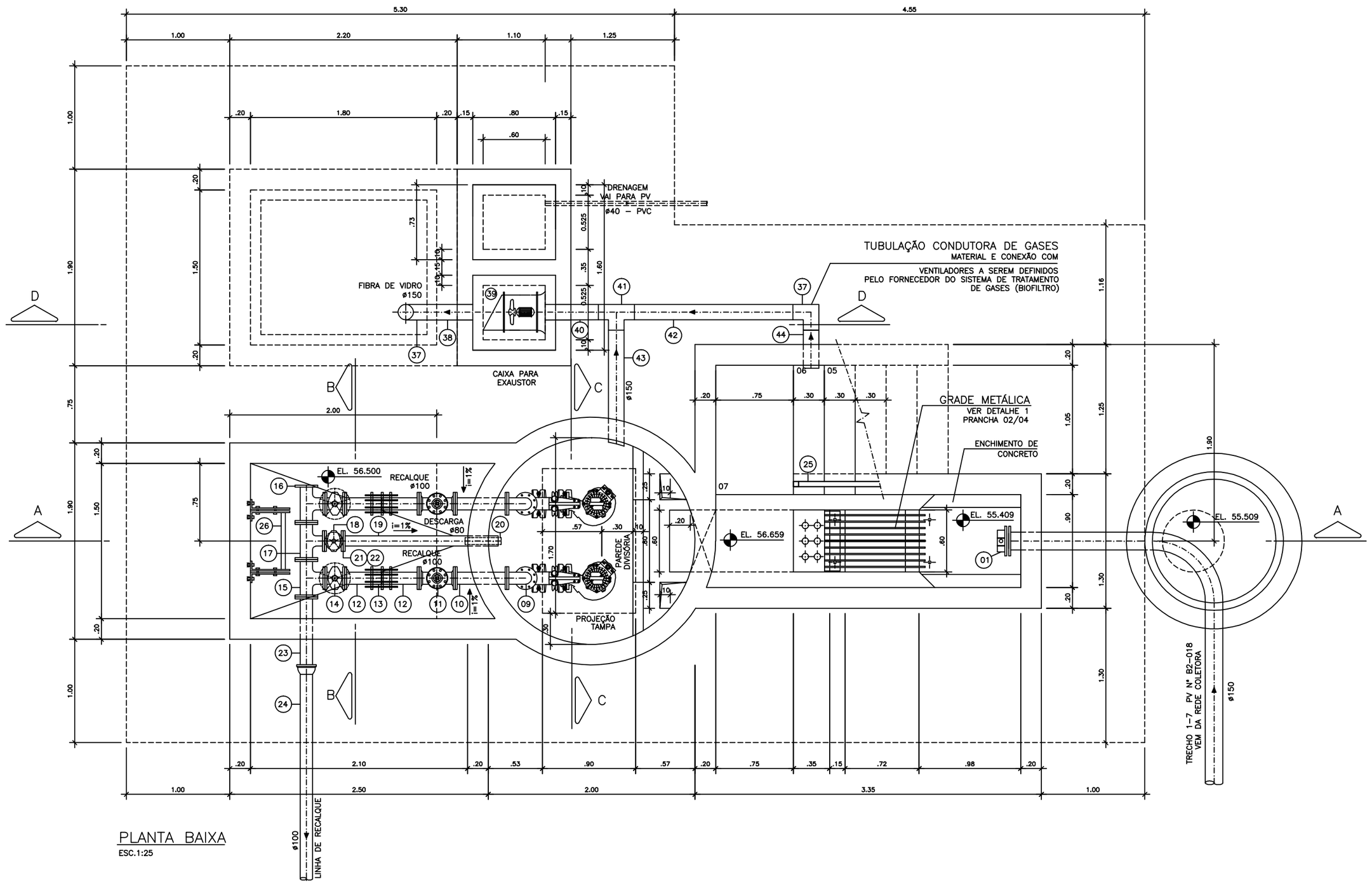

PLANTA BAIXA
ESC.1:25

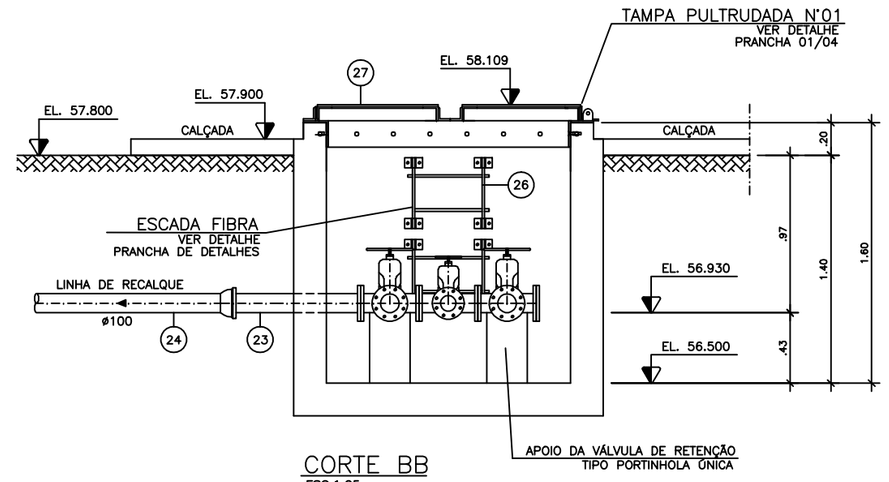

CORTE BB
ESC.1:25

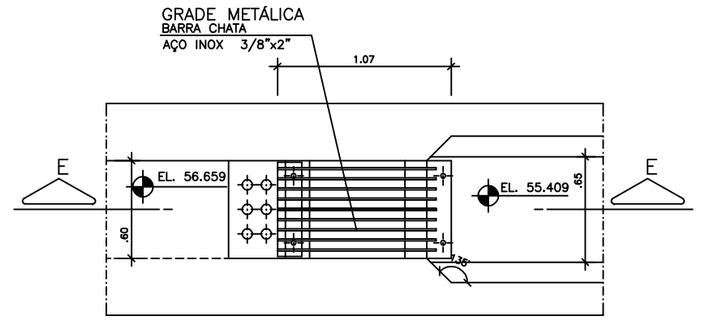

GRADE DETALHE 1
ESC.1:25

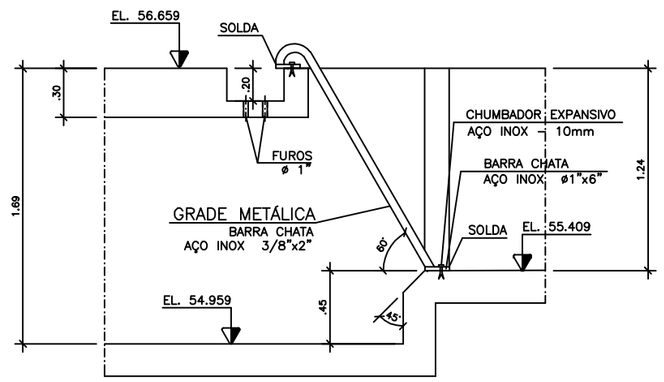

CORTE EE
ESC.1:25

NOTAS:

1 – DIMENSÕES EM MILÍMETRO E ELEVAÇÕES EM METRO, EXCETO ONDE INDICADO.
2 – AS BOMBAS DEVERÃO SER FORNECIDAS COMPLETAS PELO FABRICANTE.
3 – PARA PLANTA DE COBERTURA, CORTE FF E DETALHE DA TAMPA – VER PRANCHA 01/04
4 – PARA PLANTA BAIXA, CORTE BB, EE E DETALHE 01 – VER PLANTA 02/04
5 – PARA CORTE AA, CC, DD, GG E DETALHE FUNDO FALSO – VER PRANCHA 03/04
6 – PARA URBANIZAÇÃO, IMPLANTAÇÃO GERAL E LISTA DE MATERIAIS– VER PRANCHA 04/04
7 – AS REDUÇÕES, DEVERÃO SER ENCOMENDADAS COM UM FLANGE NA NORMA DE FURAÇÃO ISO 2531(ENCAIXE COM TUBO) E O OUTRO NA NORMA ANSI B 16.5(SAÍDA DA BOMBA).
8 – AS PEÇAS EM AÇO FLANGEADAS OBEDECEM À NORMA DE FURAÇÃO ISO 2531.

ESTE DESENHO É PROPRIEDADE DA COMPANHIA ESPÍRITO SANTENSE DE SANEAMENTO – CESAN E NÃO PODE SER COPIADO SEM SUA AUTORIZAÇÃO.

NÚMEROS	TÍTULOS	Nº	LOCAL	DISCRIMINAÇÃO	DES.	DIV.	GER.	DATA
PRINCIPAIS DESENHOS DE REFERÊNCIA		REVISÃO					NESTOR	

CANCELA E SUBSTITUI O DESENHO NÚMERO:

CANCELADO E SUBSTITUÍDO PELO DESENHO NÚMERO:

CENTRO DE DOCUMENTAÇÃO
RECEBIDO: / /
Nº DOC.: ASS.:
APROVAÇÃO CESAN:
ASS.: MATR.:
UNID.: DATA: / /
ESTA APROVAÇÃO NÃO ISENTA A CONTRATADA DE SUAS RESPONSABILIDADES LEGAIS.

EMITENTE: AQUACONSULT consultoria e projetos de engenharia ltda

PROJETADO: SIMONE DE JESUS SILVA	COORDENADOR: NESTOR A. GORZA. JR.
CREA: 6432–D REGIÃO: ES	CREA: 3424–D REGIÃO: ES
DESENHO: THIAGO CALMON	Nº DES. PROJETISTA: 066–HS–6–033–570
DATA: /07/06	

RESPONSÁVEL TÉCNICO: ALEXANDRE J. SERAFIM
CREA: 961–D REGIÃO: ES ART Nº: DATA: 06/05

EMISSÃO CESAN	DATAS
PROJETADO: AQUACONSULT	12/05
CREA: –	
DESENHADO:	00/05
VERIFICADO:	00/05
DIVISÃO: MILTON KLAINE	00/05
GERÊNCIA: CLÁUDIA V.D.CONTARATO	00/05

CESAN

MUNICÍPIO: PEDRO CANÁRIO | DISTRITO: SEDE | BAIRRO: VÁRIOS

NOME DO EMPREENDIMENTO: AMPLIAÇÃO/MELHORIA DO SES – PEDRO CANÁRIO – ES

TÍTULO: ESTAÇÃO ELEVATÓRIA DE ESGOTOS – EEE2
SUB–BACIA 2
PLANTA BAIXA, CORTE BB, EE E DETALHE 01

ESCALA:	FOLHA:	Nº CESAN	REV:
INDICADA	02 / 04	C–006–000–91–5–XX–0006	0