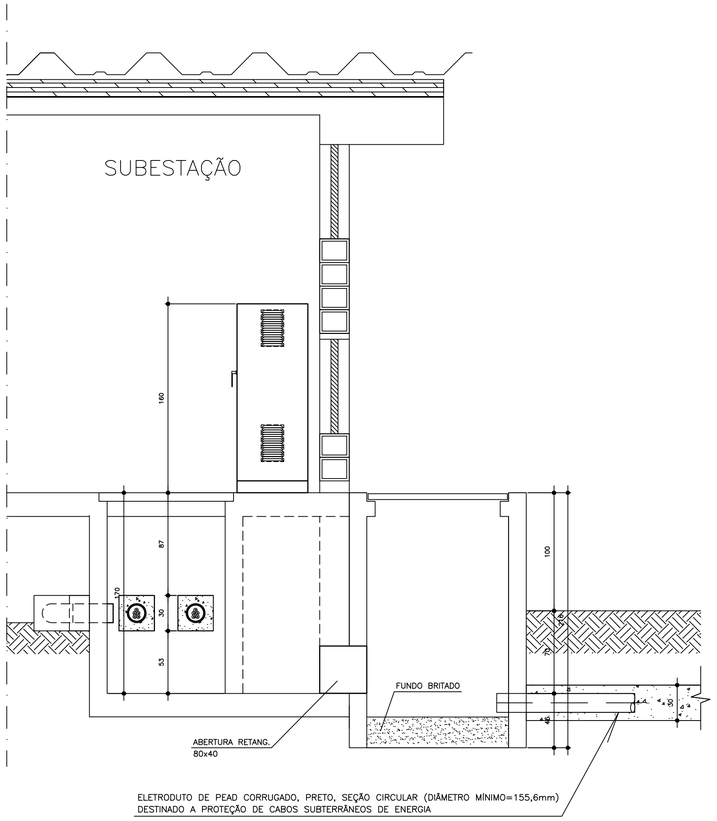

CORTE AA

ESCALA 1/25

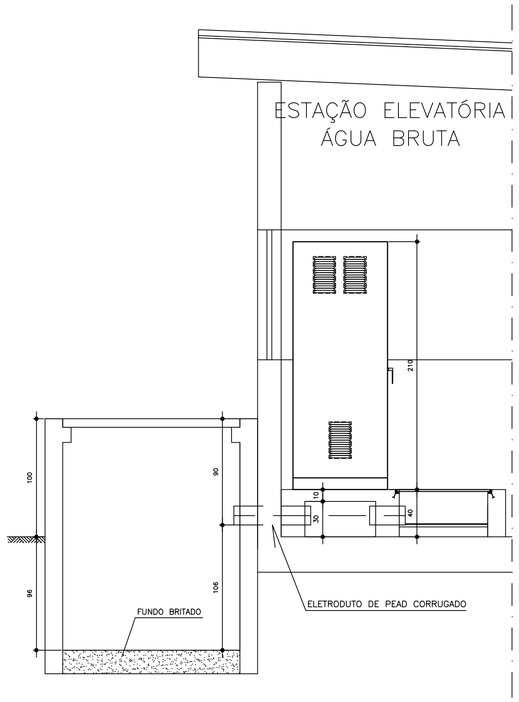

CORTE BB

ESCALA 1/25

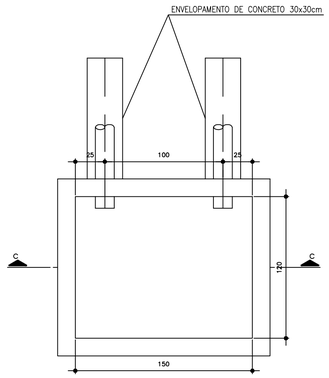

PLANTA BAIXA

CX. TIP. 1: ESCALA 1/25

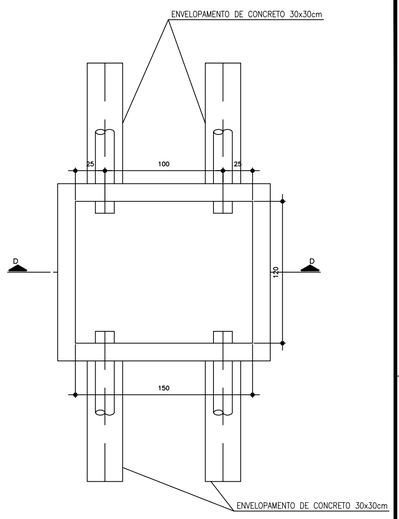

PLANTA BAIXA

CX. TIP. 2: ESCALA 1/25

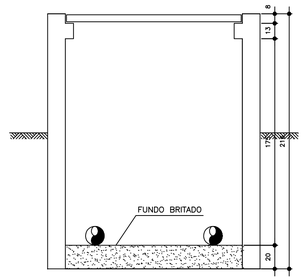

CORTE CC

ESCALA 1/25

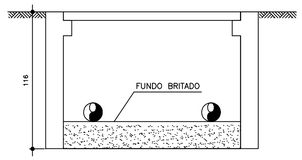

CORTE DD

ESCALA 1/25

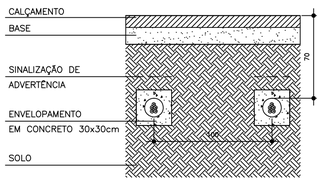

DETALHE 01

ESCALA 1/25

NOTAS:

- 5 CABOS UNIPOLARES EM CADA ELETRODUTO E ESPAÇAMENTO DE 1,0m ENTRE OS DUTOS;
- 1x#5"/ 3 x 1#240mm²+N 1#240mm², PE 1#240mm², CABO UNIPOLAR DE ISOLAÇÃO EPR/XLPE TEMPERATURA NO CONDUTOR 90°, EM CADA ELETRODUTO.
- ELETRODUTO ENTERRADO A 100cm EM RELAÇÃO A SUPERFÍCIE DO SOLO, COM ENVELOPAMENTO DE CONCRETO 30x30cm.
- ALIMENTADOR GERAL DA SUBSTAÇÃO PARA O CCM.
- CONDUTORES EM PARALELO: PARA CADA ELETRODUTO DEVERÁ CONTER AS 3 FASES R, S E T; NEUTRO N; CONDUTOR DE PROTEÇÃO PE.
- SINALIZAR A LINHA ENTERRADA POR ELEMENTO DE ADVERTÊNCIA NÃO SUJEITO A CORROSÃO (FITA COLORIDA) E DISPOSTA A NO MÍNIMO, 10cm ACIMA DA LINHA.

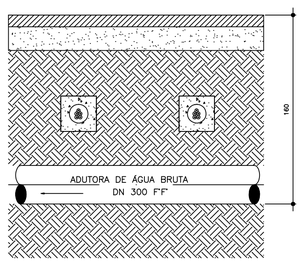

DETALHE 02

ESCALA 1/25

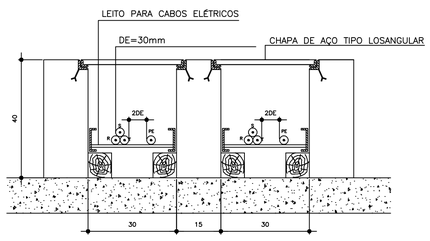

DETALHE 03

ESCALA 1/10

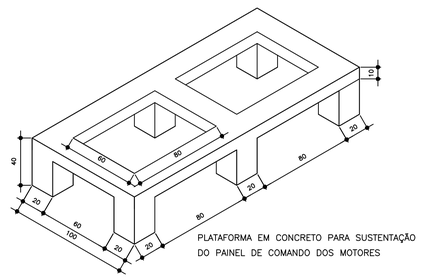

DETALHE 04

ESCALA 1/25

NÚMEROS	TÍTULOS	Nº	LOCAL	DISCRIMINAÇÃO	DES.	DIV.	GER.	DATA
PRINCIPAIS DESENHOS DE REFERÊNCIA		REVISÃO						

CANCELA E SUBSTITUI O DESENHO NÚMERO:

CANCELADO E SUBSTITUÍDO PELO DESENHO NÚMERO:

CENTRO DE DOCUMENTAÇÃO

RECEBIDO: __/__/__

Nº DOC.: _____ ASS.: _____

APROVAÇÃO CESAN:

ASS.: _____ MATR.: _____

UNID.: _____ DATA: __/__/__

ESTA APROVAÇÃO NÃO ISENTA A CONTRATADA DE SUAS RESPONSABILIDADES LEGAIS.

EMITENTE:

PROJETADO: _____ CREA: _____ REGIÃO: ___

DESENHO: _____ DATA: __/__/__

COORDENADOR: _____ CREA: _____ REGIÃO: ___

Nº DES. PROJETISTA: _____

RESPONSÁVEL TÉCNICO: _____

CREA: _____ REGIÃO: ___ ART Nº: _____ DATA: _____

EMISSÃO CESAN	DATAS
PROJETADO: ADOLPHO BALTAZAR BONELLA	JULHO/11
CREA: 11386-D/ES	
DESENHADO: ALINE GON RAMOS AMORIM	JULHO/11
VERIFICADO: MARCIO ZANNON	JULHO/11
DIVISÃO: IRANETE GUELER MACHADO	JULHO/11
GERÊNCIA: IRANETE GUELER MACHADO	JULHO/11

CESAN

MUNICÍPIO: S. GABRIEL PALHA | DISTRITO: SEDE | BAIRRO: –

NOME DO EMPREENDIMENTO: MELHORIA NO SISTEMA DE ABASTECIMENTO DE ÁGUA

TÍTULO: ESTAÇÃO ELEVATÓRIA DE ÁGUA BRUTA
PROJETO ELÉTRICO DE INTERLIGAÇÃO DA SUB-ESTAÇÃO COM A EEAB
CORTES E DETALHES

ESCALA:	FOLHA:	Nº CESAN	REV:
INDICADA	02 / 02	C-020-000-20-6-XX-0014	0

ESTE DESENHO É PROPRIEDADE DA COMPANHIA ESPIRITO SANTENSE DE SANEAMENTO – CESAN E NÃO PODE SER COPIADO SEM SUA AUTORIZAÇÃO.