CONFIGURAÇÃO DE PENAS P/ PLOTAGEM

PENA	COR	ESP.
1	7	0,4
2	7	0,5
3	7	0,3
4	7	0,25
5	7	0,1
6	7	0,6
7	7	0,2
8	7	0,08
9	7	0,13
254	254	0,4
REST.	P&B	0,1

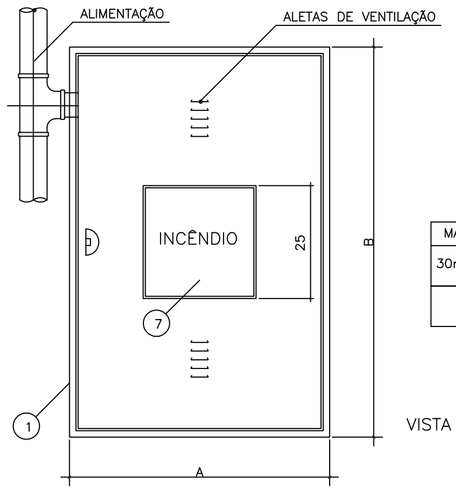

MANGUEIRA	A	B	ESP.
30m(2x15m)	80cm	90cm	17cm
15m	50cm	80cm	17cm

VISTA – CAIXA FECHADA

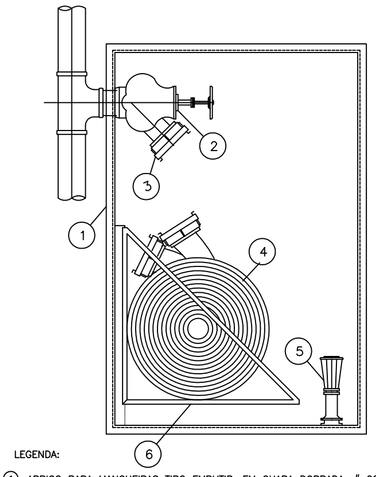

– O REGISTRO FICARÁ A 1,20m O PISO

VISTA – CAIXA ABERTA

LEGENDA:

1. ABRIGO PARA MANGUEIRAS TIPO EMBUTIR, EM CHAPA DOBRADA, # 20 MSG.
2. REGISTRO GLOBO ANGULAR 45°, Ø63mm
3. ADAPTADOR ø 63 mm, R5F x ENGATE RÁPIDO Ø38mm
4. MANGUEIRA DE FIBRA SINTÉTICA COM REVESTIMENTO INTERNO DE BORRACHA, Ø38mm, UNIÕES DE ENGATE RÁPIDO
5. ESGUICHO DE LATÃO CROMADO TIPO CAC PARA JATO REGULÁVEL
6. CESTO BASCULANTE
7. VISOR DE VIDRO

DET. DO HIDRANTE DE PAREDE (HP)
S/ESCALA

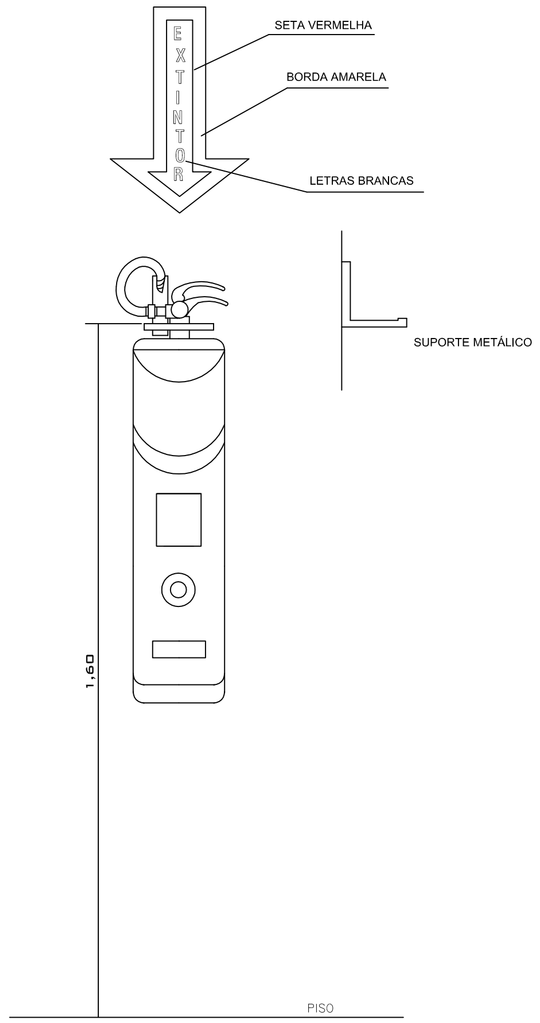

DETALHE DOS EXTINTORES
S/ESCALA

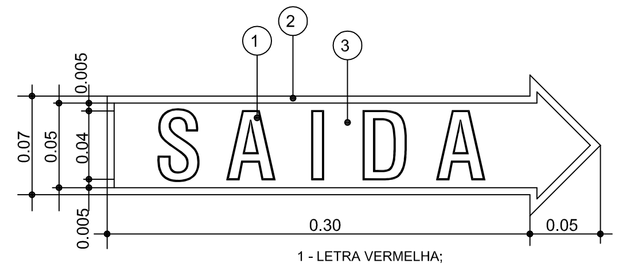

1 - LETRA VERMELHA;
2 - SETA VERMELHA;
3 - FUNDO BRANCO;

NOTAS:

1 - DIMENSÕES EM (m);

2 - A ILUMINAÇÃO DA SINALIZAÇÃO DE SAIDA DEVE TER FONTE ALIMENTADORA QUE ASSEGURE UM FUNCIONAMENTO MÍNIMO DE 1 HORA PARA QUANDO OCORRER FALTA DE ENERGIA ELÉTRICA NA REDE PÚBLICA.

SETA DE INDICAÇÃO DE SAÍDA
S/ESCALA

SIMBOLOGIA GERAL

	REDE PREVENTIVA CONTRA INCÊNDIO – PESSÃO 18 Kgf/cm² TUBULAÇÃO EM FERRO GALVANIZADO – PELO PAREDE
	REDE PREVENTIVA CONTRA INCÊNDIO – PESSÃO 18 Kgf/cm² TUBULAÇÃO EM FERRO GALVANIZADO – PELO PISO
	REDE PREVENTIVA CONTRA INCÊNDIO – PESSÃO 18 Kgf/cm TUBULAÇÃO EM FERRO GALVANIZADO – PELO TETO
	REDE PREVENTIVA CONTRA INCÊNDIO – PESSÃO 18 Kgf/cm TUBULAÇÃO EM FERRO GALVANIZADO – PELO PISO
	EXTINTOR DE ÁGUA PRESSURIZADA – (AP – 2A) – 10 LITROS
	EXTINTOR DE PÓ QUÍMICO SECO – (PQS–20BC) – 4 KG
	EXTINTOR DE GÁS CARBÔNICO – (CO2–5BC) – 6 KG
HP	HIDRANTE DE PAREDE
HR	HIDRANTE DE RECALQUE
HC	HIDRANTE DE COLUNA
	SUBIDA
	DESCIDA
	SETA INDICADORA DE SAIDA
SAIDA	SINALIZAÇÃO DE SAIDA
	ILUMINAÇÃO DE EMERGÊNCIA NA PAREDE
	ILUMINAÇÃO DE EMERGÊNCIA NO TETO.
	ILUMINAÇÃO DE EMERGÊNCIA TIPO BLOCO AUTÔNOMO NA COR BRANCA, BIVOLT COM AUTONOMIA DE 1:30 HS. COM DUAS LAMPADAS HALÓGENAS DE 20W CADA.
	BOTOEIRO

NOTAS:

1 – A AQUISIÇÃO DE EQUIPAMENTOS DE COMBATE A INCÊNDIO DEVERÁ SER FEITA POR EMPRESAS CADASTRADAS NO CAT/CBMES, BEM COMO SUA INSTALAÇÃO E MANUTENÇÃO;

2 – DIMENSÕES EM (cm) E ELEVAÇÕES EM (m)

3 – A VISITA A CAIXA D'ÁGUA DEVERÁ ESTAR LOCALIZADA PRÓXIMO A TOMADA DE CONSUMO E PRUMADA DE INCÊNDIO.

4 – TODA TUBULAÇÃO SERÁ EM FERRO GALVANIZADO, DIÂMETRO DE 63 mm/75mm.

5 – OS HIDRANTES DE PAREDE DEVERÃO SER INSTALADOS A 1,20 m DO PISO.

6 – AS MANGUEIRAS DE COMBATE Á INCÊNDIO DEVERÃO POSSUIR CERTIFICADO DE MARCA EM CONFORMIDADE COM A ABNT, CONFORME PREVÊ A NBR 11861.

7 – TODAS AS TUBULAÇÕES E CONEXÕES UTILIZARÃO ROSCA PADRÃO BSP.

8 – A PARTIDA AUTOMÁTICA DA BOMBA DEVERÁ SER DENUNCIADA POR UM ALARME.

9 – A ILUMINAÇÃO DE EMERGÊNCIA E DE SAÍDA DEVE TER FONTE PRÓPRIA QUE ASSEGURE UM FUNCIONAMENTO MÍNIMO DE 1 HORA, PARA QUANDO OCORRER A FALTA DE ENERGIA ELÉTRICA NA REDE PÚBLICA.

10 – O HIDRANTE DE PAREDE EXISTENTE DEVERÁ SER REFORMADO E OS SEUS COMPONENTES DEVERÃO SER SUBSTITUÍDOS DE ACORDO COM A SEGUINTE RELAÇÃO;
- 1 REGISTRO GLOBO ANG. 45° Ø63mm
- 1 ADAPTADOR STORZ, ENGATE RÁPIDO Ø63x38mm
- 2 MANGUEIRA DE FIBRA SINTÉTICA COM REVESTIMENTO INTERNO DE BORRACHA, Ø38mm, UNIÕES DE ENGATE RÁPIDO SENDO CADA UMA DE 15 m.
- 2 ESGUICHOS AGULHETA DE LATÃO CROMADO TIPO CAC PARA JATO REGULÁVEL COM REQUINTE DE ø25 mm.
- 1 CHAVE P/ MANGUEIRA Ø38x38mm.
- 1 TAMPA METÁLICA C/ A INSCRIÇÃO "INCÊNDIO".

11 – A ILUMINAÇÃO DE EMERGENCIA SEGUE A NORMA DA ABNT – NBR 10898 E NBR 5410.

12 – A ILUMINAÇÃO DE SINALIZAÇÃO DE SAIDA TERÁ FONTE PRÓPRIA, QUE ASSEGURA UM FUNCIONAMENTO DE MIN. DE 01HS, PARA QUANDO OCORRER FALTA DE ENERGIA ELÉTRICA.

13 – A BITOLA DOS CONDUTORES DE ILUMINAÇÃO E SINALIZAÇÃO DE EMERGÊNCIA SERÁ DE 1,5mm² E DEVERÃO SER PROTEGIDOS POR ELETRODUTOS GALVANIZADOS ø3/4" PINTADOS NA COR VERMELHO TRANSITANTO PELA PAREDE.

14 – O NIVEL DE ILUMINAMENTO PROJETADO AO NIVEL DO PISO É DE 5 LUX.

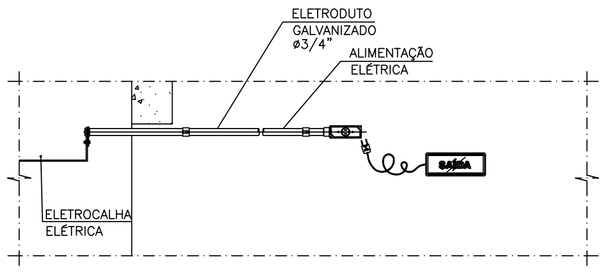

DET. 02 – LIGAÇÃO A ELETROCALHA (ILUMINAÇÃO DE EMERGÊNCIA)
SEM ESCALA

DET. LIGAÇÃO DA SETA DE INDICAÇÃO
S/ESCALA

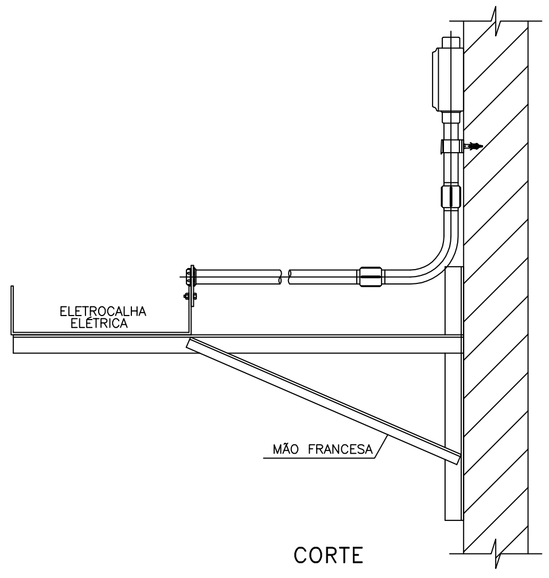

CORTE

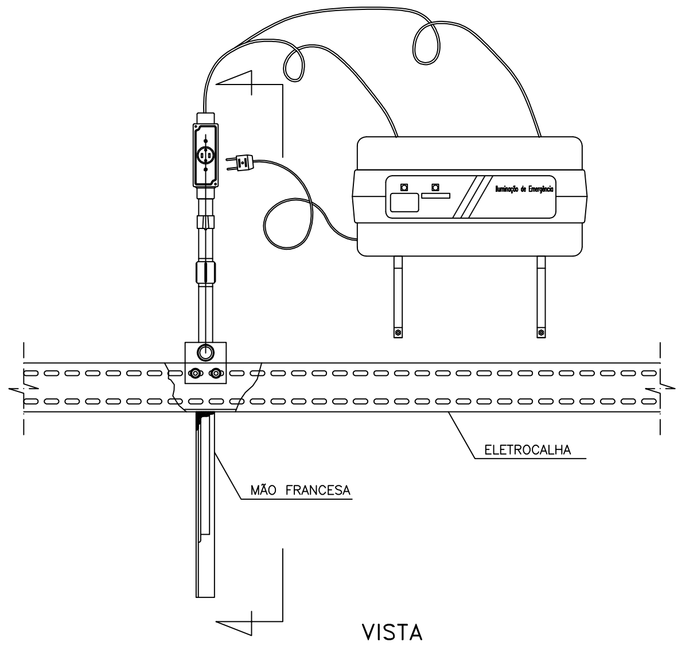

VISTA

DET. LIGAÇÃO DO BLOCO DE ILUMINAÇÃO
S/ESCALA

NÚMEROS	TÍTULOS	Nº	LOCAL	DISCRIMINAÇÃO	DES.	DIV.	GER.	DATA
PRINCIPAIS DESENHOS DE REFERÊNCIA		REVISÃO						
		01	CESAN	ALTERAÇÕES NO LAYOT DO PROJETO				08/09
		00	CMAT	EMISSÃO INICIAL				12/08

CANCELA E SUBSTITUI O DESENHO NÚMERO:

CANCELADO E SUBSTITUÍDO PELO DESENHO NÚMERO:

CENTRO DE DOCUMENTAÇÃO
RECEBIDO: __/__/__
Nº DOC.: _____ ASS.: _____
APROVAÇÃO CESAN:
ASS.: _____ MATR.: _____
UNID.: _____ DATA: __/__/__
ESTA APROVAÇÃO NÃO ISENTA A CONTRATADA DE SUAS RESPONSABILIDADES LEGAIS.

EMITENTE:
PROJETADO: CREA: REGIÃO:
COORDENADOR: ENGº NESTOR GORZA JR. CREA: REGIÃO:
DESENHO: ADOLPHO ARDIZZON
DATA: 26/08/2009
Nº DES. PROJETISTA:
RESPONSÁVEL TÉCNICO: ENGº NESTOR GORZA JR.
CREA: REGIÃO: ART Nº: DATA:

EMISSÃO CESAN	DATAS
PROJETADO:	
CREA:	
DESENHADO: ADOLPHO ARDIZZON	
VERIFICADO: ENGº NESTOR GORZA JR	
DIVISÃO: ENGº NESTOR GORZA JR	
GERÊNCIA: ENGº SANDRA SILY	

CESAN

MUNICÍPIO: SERRA | DISTRITO: | BAIRRO: JARDIM LIMOEIRO

NOME DO EMPREENDIMENTO: REFORMA DO PRÉDIO A–GLG – C. O. CARAPINA

TÍTULO: PROJETO DE PREVENÇÃO E COMBATE A INCÊNDIO
DETALHES

ESCALA:	FOLHA:	Nº CESAN	REV:
INDICADA	02 / 02	C–035–000–99–0–XX–0002	01

ESTE DESENHO É PROPRIEDADE DA COMPANHIA ESPÍRITO SANTENSE DE SANEAMENTO – CESAN E NÃO PODE SER COPIADO SEM SUA AUTORIZAÇÃO.