ESTE DESENHO É PROPRIEDADE DA COMPANHIA ESPÍRITO SANTENSE DE SANEAMENTO – CESAN E NÃO PODE SER COPIADO SEM SUA AUTORIZAÇÃO.

PRINCIPAIS DESENHOS DE REFERÊNCIA	
NÚMEROS	TÍTULOS

REVISÃO						
Nº	LOCAL	DISCRIMINAÇÃO	DES.	DIV.	GER.	DATA

CANCELA E SUBSTITUI O DESENHO NÚMERO:

CANCELADO E SUBSTITUIDO PELO DESENHO NÚMERO:

CENTRO DE DOCUMENTAÇÃO
RECEBIDO: / /
Nº DOC.: ASS.:
APROVAÇÃO CESAN:
ASS.: MATR.:
UNID.: DATA: / /

ESTA APROVAÇÃO NÃO ISENTA A CONTRATADA DE SUAS RESPONSABILIDADES LEGAIS.

EMITENTE:
PROJETADO: COORDENADOR:
CREA: REGIÃO: CREA: REGIÃO:
DESENHO: Nº DES. PROJETISTA:
DATA: / / DATA:
RESPONSÁVEL TÉCNICO:
12 FUROS Ø23mm - PARAFUSO Ø3/4"X2.1/2"
CREA: REGIÃO: ART Nº: DATA:

EMISSÃO CESAN
PROJETADO: ENG° PIERRE PAMPENTIER ROSSELLI
CREA: RS 39327-D
DESENHADO:
VERIFICADO:
DIVISÃO: ENG° NESTOR GORZA JUNIOR I-DPJ
GERÊNCIA: ENG° DOUGLAS OLIVEIRA COUZI I-GEP
DATAS: MAR/2012

CESAN
MUNICÍPIO: VILA VELHA DISTRITO: COBILÂNDIA BAIRRO: COBILÂNDIA

NOME DO EMPREENDIMENTO: MELHORIA DO SAA VALE ESPERANÇA

TÍTULO: SUBSTITUIÇÃO DE TRECHO DA ADUTORAS DE BAIXO RECALQUE
CAVALETE BAIXO RECALQUE – DN1000 E DN1280 – AÇO
ESTRUTURA METÁLICA – DETALHAMENTO CAVALETE 52"

ESCALA: INDICADA FOLHA: 02 / 03 Nº CESAN A-035-000-50-4-XX-0000 REV: 00

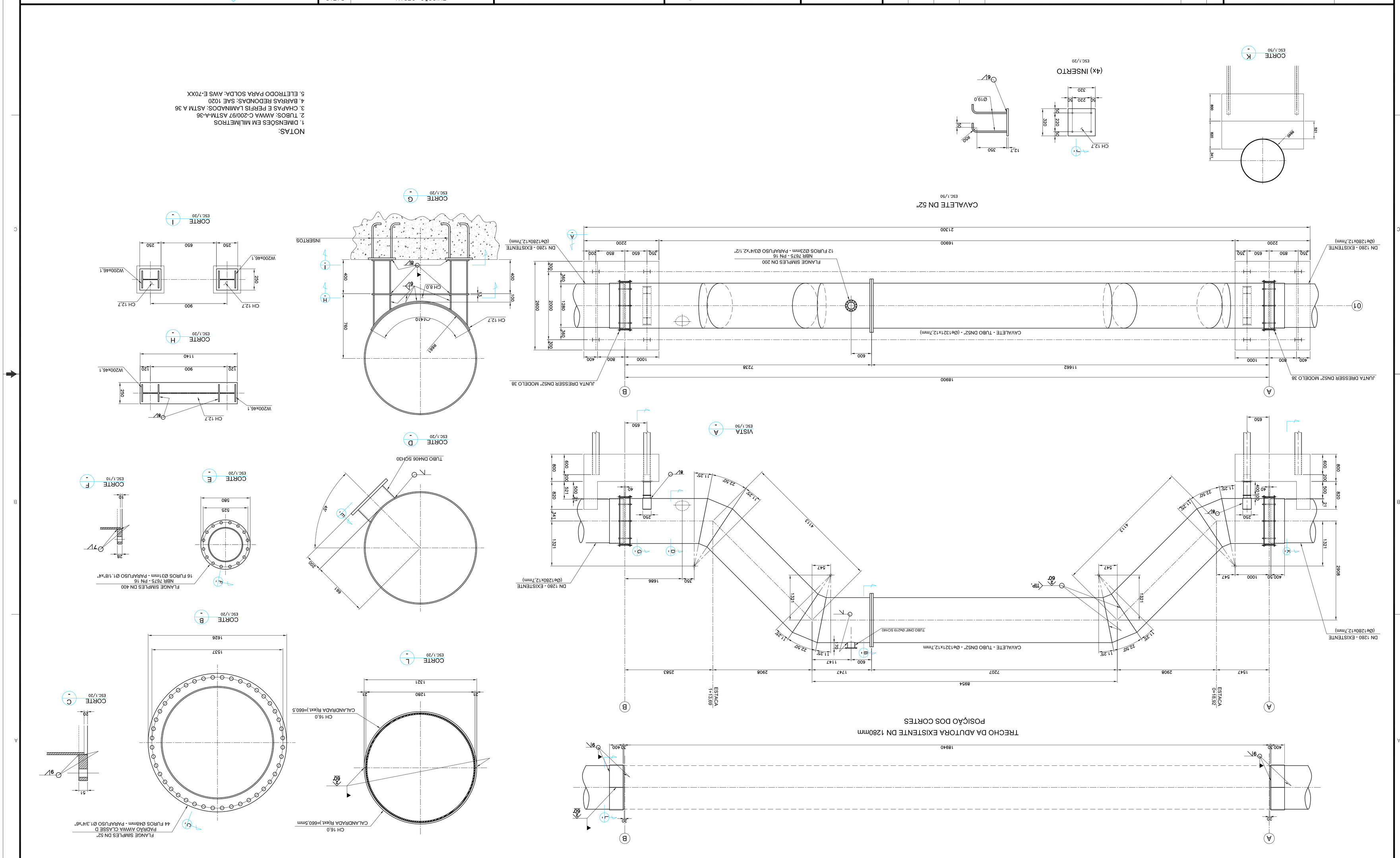

NOTAS:
1. DIMENSÕES EM MILÍMETROS
2. TUBOS: AWWA C-200/97 ASTM-A-36
3. CHAPAS E PERFIS LAMINADOS: ASTM A 36
4. BARRAS REDONDAS: SAE 1020
5. ELETRODO PARA SOLDA: AWS E-70XX

CONTROLAGEM DE PENAS P/ PLOTAGEM		
COR	ESP.	
1	07	0,1
2	07	0,2
3	07	0,3
4	07	0,4
5	07	0,5
6	07	0,6
7	07	0,25
8	07	0,09
9	07	0,15
162	162	0,15