CONFIGURAÇÃO DE PENAS P/ PLOTAGEM

COR		ESP.
1	07	0,1
2	07	0,2
3	07	0,3
4	07	0,4
5	07	0,5
6	07	0,6
7	07	0,25
8	07	0,09
9	07	0,15
140	140	0,15
162	162	0,15

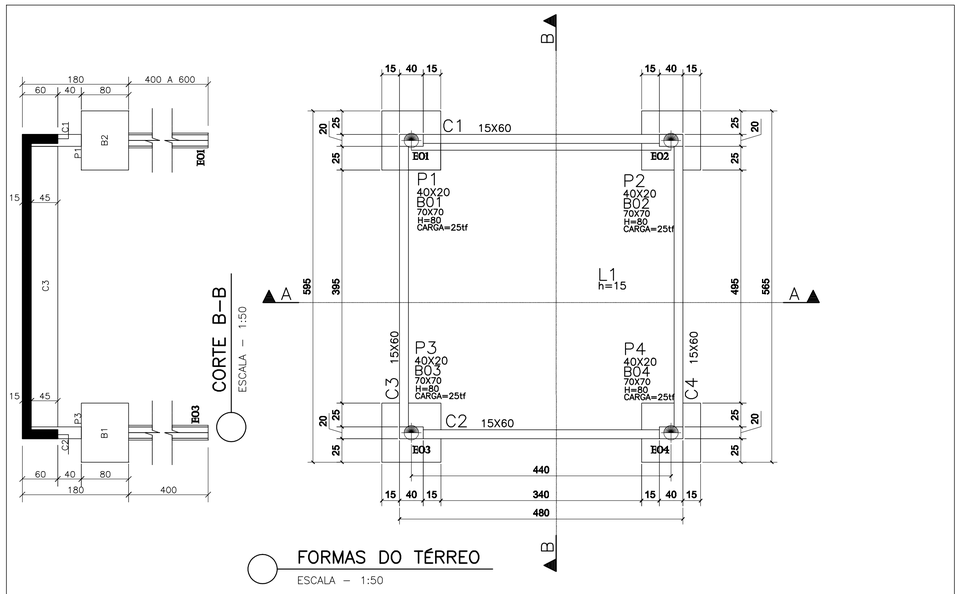

FORMAS DO TÉRREO
ESCALA – 1:50

CORTE B–B
ESCALA – 1:50

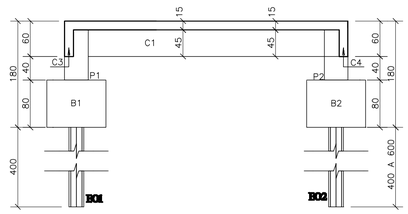

CORTE A–A
ESCALA – 1:50

B1=B2=B3=B4
(ESCALA 1:25)

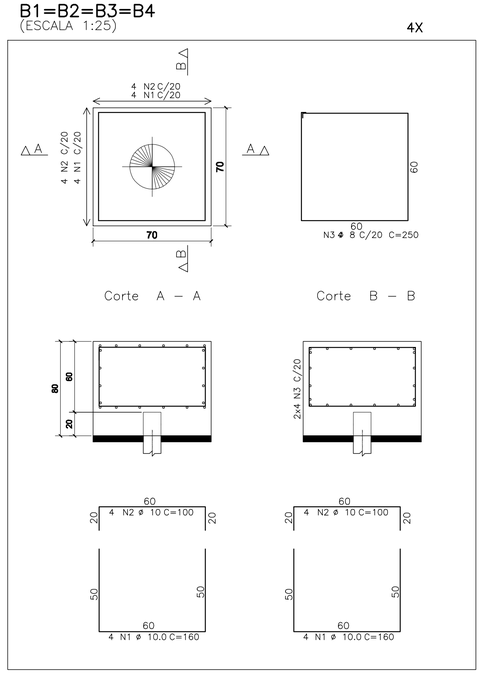

ARMAÇÃO DOS BLOCOS
ESCALA –1:25

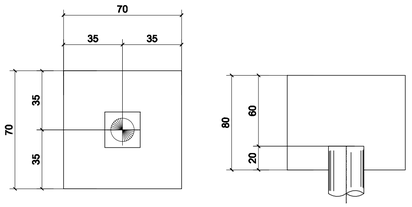

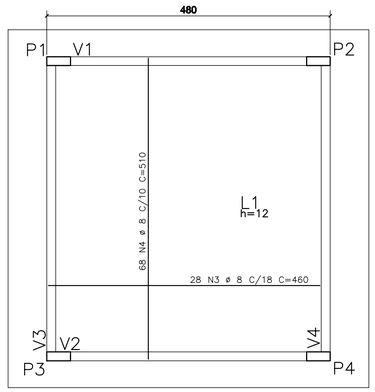

ARMAÇÃO POSITIVA DA LAJE DO TÉRREO
ESCALA – 1:50

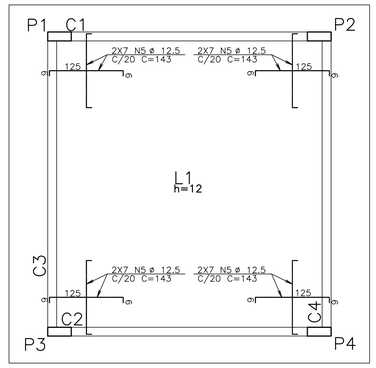

ARMAÇÃO NEGATIVA DA LAJE DO TÉRREO
ESCALA – 1:50

C1=C2–TÉRREO 15X60

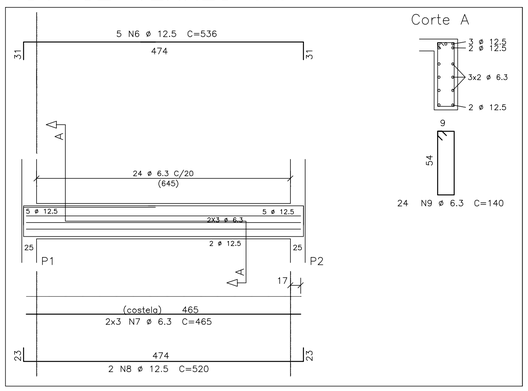

C3=C4–TÉRREO 15X60

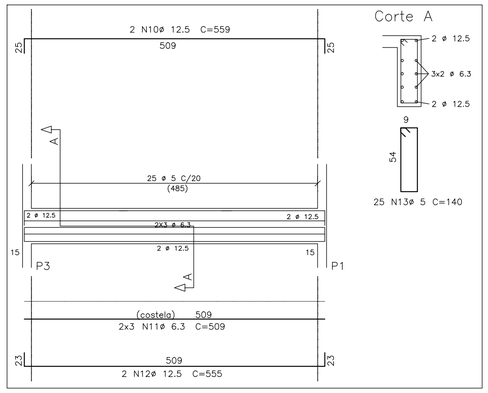

QUADRO DE AÇO

N	ϕ	QUANT	COMPRIMENTO UNIT (cm)	COMPRIMENTO TOTAL (m)
1	10.0	32	160	51,20
2	10.0	32	100	32,00
3	8.0	28	460	128,80
4	8.0	68	510	346,80
5	12.5	56	143	80,08
6	12.5	10	536	53,60
7	6.3	12	465	55,80
8	12.5	4	520	20,80
9	6.3	48	140	67,20
10	12.5	4	559	22,36
11	6.3	12	509	61,08
12	12.5	4	555	22,20

QUADRO DE MATERIAIS

	LAJES	VIGAS	PILARETES	BLOCOS	TOTAL
ÁREA DE FORMA (M²)	27,7	26,9	4,8	8,0	67,4
VOL. CONCRETO (M³)	3,7	1,8	0,2	1,6	7,3

RESUMO DE AÇO

AÇO	Ø (mm)	Total (m)	Peso (kg)
CA-50	6.3	184,08	45,10
CA-50	8.0	475,60	187,86
CA-50	10.0	83,20	51,33
CA-50	12.5	199,04	191,68
TOTAL			475,97
TOTAL+10%			523,57

1 – DIMENSÕES EM CENTÍMETROS E ELEVAÇÕES EM METRO
2 – CONCRETO : Fck = 25MPa
MÓDULO DE ELASTICIDADE : Ecs = 23.8GPa
FATOR ÁGUA CIMENTO : A/C >=0.61L/KG
CONSUMO DE CIMENTO : 344Kg/m3
3 – CONCRETO DE REGULARIZAÇÃO: 15MPa
MÓDULO DE ESLASTICIDADE : Ecs = 18.5GPa
ESPESSURA : 5.0cm
CONSUMO DE CIMENTO : 246Kg/m3
4 – AS COTAS PREVALECEM SOBRE O DESENHO.
5 – NORMA DE CARGAS : NBR 6120/1980
CARGAS PARA CÁLCULOS DE ESTRUTURAS EM EDIFICAÇÕES
6 – NORMA DE CÁLCULO : NBR 6118/2007
PROJETO DE ESTRUTURAS DE CONCRETO–PROCEDIMENTO
7 – NORMA DE FUNDAÇÕES : NBR 6122/2010
PROJETO E EXECUÇÃO DE FUNDAÇÕES
8 – AÇOS : CA–50 – Fyk = 500 MPa
9 – COBRIMENTO DAS ARMADURAS : 4.5cm
10 – USAR ESTACA PREMOLDADA DE CONCRETO DE 6 M – CAPACIDADE DE 25 tf

ESTE DESENHO É PROPRIEDADE DA COMPANHIA ESPÍRITO SANTENSE DE SANEAMENTO – CESAN E NÃO PODE SER COPIADO SEM SUA AUTORIZAÇÃO.

NÚMEROS	TÍTULOS
PRINCIPAIS DESENHOS DE REFERÊNCIA	

Nº	LOCAL	DISCRIMINAÇÃO	DES.	DIV.	GER.	DATA
REVISÃO						

CANCELA E SUBSTITUI O DESENHO NÚMERO:

CANCELADO E SUBSTITUÍDO PELO DESENHO NÚMERO:

CENTRO DE DOCUMENTAÇÃO
RECEBIDO: __/__/__
Nº DOC.: _____ ASS.: _____
APROVAÇÃO CESAN:
ASS.: _____ MATR.: _____
UNID.: _____ DATA: __/__/__
ESTA APROVAÇÃO NÃO ISENTA A CONTRATADA DE SUAS RESPONSABILIDADES LEGAIS.

EMITENTE:
PROJETADO: _____ COORDENADOR: _____
CREA: _____ REGIÃO: ___ CREA: _____ REGIÃO: ___
DESENHO: _____ Nº DES. PROJETISTA: _____
DATA: __/__/__
RESPONSÁVEL TÉCNICO: _____
CREA: _____ REGIÃO: ___ ART Nº: _____ DATA: _____

EMISSÃO CESAN		DATAS
PROJETADO:	CHRYSTHIAN SANTIAGO DE ARAUJO	AGO/17
CREA:		
DESENHADO:	CHRYSTHIAN SANTIAGO DE ARAUJO	AGO/17
VERIFICADO:		
DIVISÃO: E–DPE	CARINA DA ROSS REZENDE	AGO/17
GERÊNCIA: E–GPP	NESTOR GORZA JUNIOR	AGO/17

CESAN

MUNICÍPIO: PEDRO CANÁRIO | DISTRITO: FLORESTA DO SUL | BAIRRO:

NOME DO EMPREENDIMENTO: AMPLIAÇÃO DO SISTEMA DE ESGOTAMENTO SANITÁRIO

TÍTULO: ESTAÇÃO DE TRATAMENTO DE ESGOTO–FLORESTA DO SUL
CASA DE OPERAÇÃO – PROJETO ESTRUTURAL
FÔRMAS DO TÉRREO, CORTES, ARMAÇÃO DAS LAJES, DAS VIGAS E DA FUNDAÇÃO

ESCALA:	FOLHA:	Nº CESAN	REV:
INDICADA	10/16	B–006–001–92–4–XX–0008	00