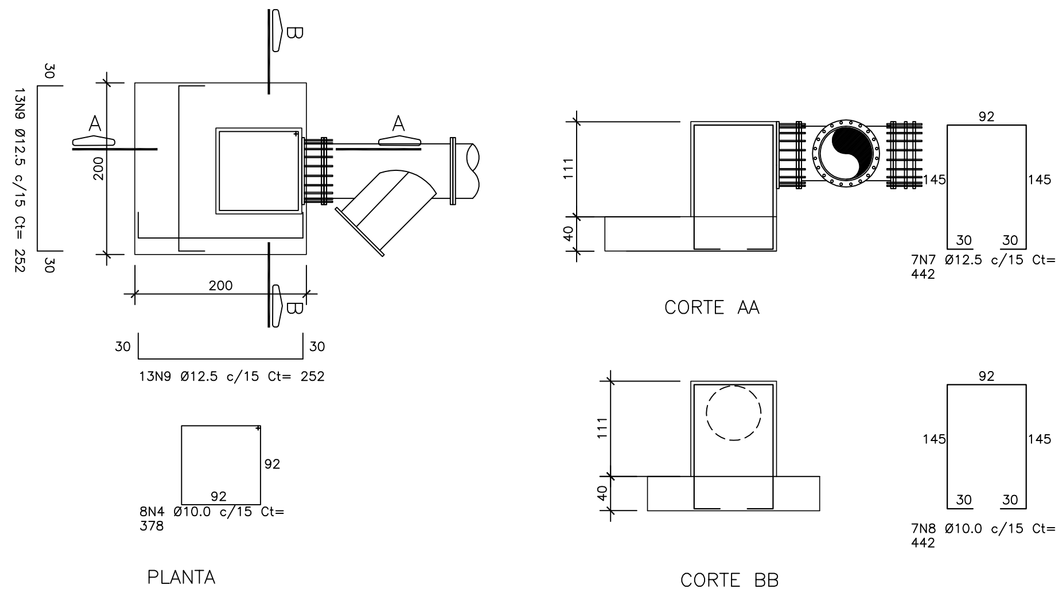

ARMAÇÃO DO BLOCO B1

ESCALA: 1/50

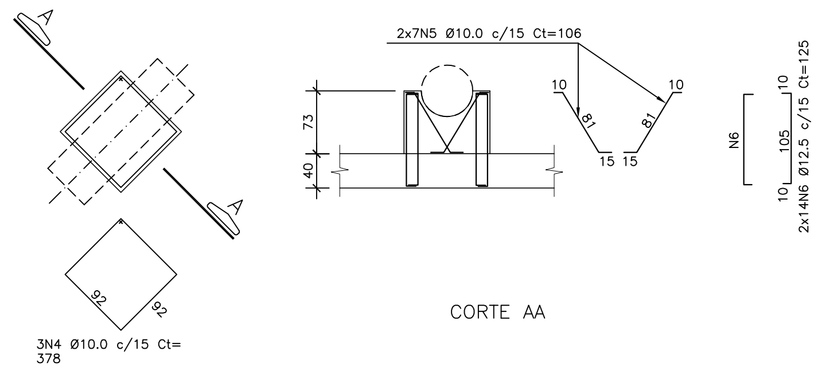

ARMAÇÃO DOS BLOCOS B5 E B6

ESCALA: 1/50

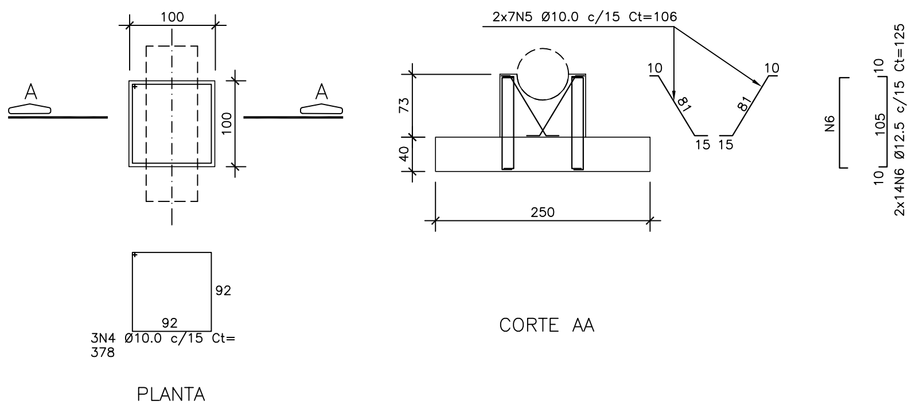

ARMAÇÃO DOS BLOCOS B8 E B9

ESCALA: 1/50

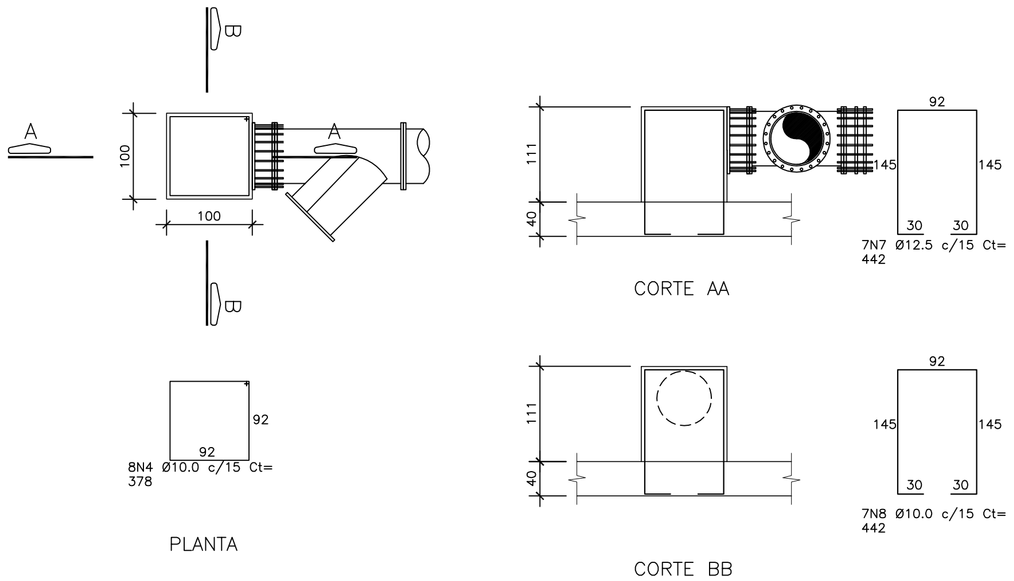

ARMAÇÃO DO BLOCO B7

ESCALA: 1/50

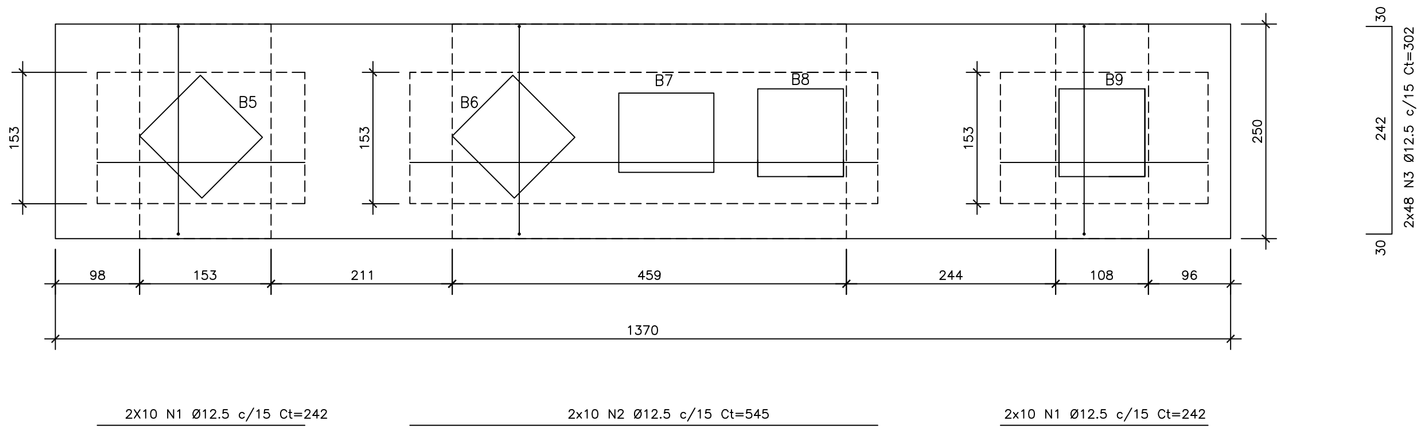

ARMAÇÃO DA REGIÃO DE REFORÇO DO RADIER

ESCALA: 1/50

LEGENDA

V – VIGA
P – PILAR
S – SAPATA
B – BLOCO

NOTAS

1. COTAS E ELEVAÇÕES EM CENTIMETROS, EXCETO QUANTO INDICADO;
2. USO DE CONCRETO ESTRUTURAL COM fck = 30MPa, RELAÇÃO ÁGUA CIMENTO < 0,55, Eci > 30.680 MPa, CLASSE AGRESSIVIDADE III;
3. CAPACIDADE DE CARGA DO TERRENO DE APOIO DAS FUNDAÇÕES DEVERÁ SER SUPERIOR À 1.5 kgf/cm^2;
4. NÃO SERÁ ADMITIDO O LANÇAMENTO DO CONCRETO DE ALTURA SUPERIOR A 2 METROS;
5. O ATERRO EM ARGILA COMPACTADA DEVERÁ SER EXECUTADO EM CAMADAS DE 20 cm;
6. EM NENHUMA HIPÓTESE OS ELEMENTOS SERÃO CONCRETADOS USANDO OS SOLOS DIRETAMENTE COMO FORMA LATERAL;
7. USO DE AÇOS CA–50 E CA–60 PARA BARRAS E ESTRIBOS, RESPECTIVAMENTE;
8. É OBRIGATÓRIA A UTILIZAÇÃO DE "CARANGUEJOS" OU PEÇAS PLÁSTICAS APROPRIADAS, PARA GARANTIR O POSICIONAMENTO DAS ARMADURAS DAS SAPATAS;
9. O ADENSAMENTO SERÁ OBTIDO POR VIBRADORES DE IMERSÃO OU VIBRADORES DE FÔRMA. QUE DEVERÁ TER MANGOTE DE NO MÁXIMO 40 mm;
10. AS ARMADURAS DEVERÃO TER O RECOBRIMENTO MÍNIMO DE 4 cm;
11. A ARMADURA A SER UTILIZADA NÃO DEVERÁ APRESENTAR INDÍCIOS DE CORROSÃO;
12. O ESCORAMENTO DEVE SER MANTIDO ATÉ QUE O CONCRETO ADQUIRA A RESISTÊNCIA E O MÓDULO DE ELASTICIDADE ESPECIFICADOS EM PROJETO;
13. LASTRO DE CONCRETO MAGRO e=5cm, fck=15MPa;
14. TUBO CORRUGADO RÍGIDO PARA DRENAGEM DE DN100, COM FUROS;
15. PAREDE EM BLOCO DE CONCRETO 19X19X39 CM, ARMADA E GRAUTEADA;
16. A RESISTÊNCIA À COMPRESSÃO PARA O BLOCO DE CONCRETO DEVERÁ SER fbk=6 MPa, fpk=6MPa PARA OS PRISMAS E fgk= 15MPa PARA O GRAUTE;
17. REVESTIMENTO INTERNO SERÁ FEITO COM REBOCO QUEIMADO, ARGAMASSA CIMENTO:AREIA TRAÇO 1:3;
18. REVESTIMENTO IMPERMEABILIZANTE EXTERNO SERÁ A BASE DE PINTURA HIDROFUGANTE (IGOL OU SIMILAR);
19. TUBO DE DRENAGEM EM PVC RÍGIDO COM FUROS (DN100);

RELAÇÃO DO AÇO

AÇO	N	DIAM	Q	UNIT (cm)	C.TOTAL (cm)
CA50	1	12.5	40	242	9680
	2	12.5	20	545	10900
	3	12.5	196	302	28992
	4	10.0	40	378	15120
	5	10.0	56	106	5936
	6	12.5	112	125	14000
	7	12.5	14	442	6188
	8	10.0	14	442	6188
	9	12.5	26	252	6552

RESUMO DO AÇO

AÇO	DIAM	C.TOTAL (m)	PESO + 10 % (kg)
CA50	10.0	272.44	184.9
	12.5	763.12	808.4
PESO TOTAL			
CA50	993.3		

VOLUME DE CONCRETO TOTAL (C30) = 17.20 m^3

ÁREA DE FORMA TOTAL = 32.90 m^2

NÚMEROS	TÍTULOS
PRINCIPAIS DESENHOS DE REFERÊNCIA	

Nº	LOCAL	DISCRIMINAÇÃO	DES.	DIV.	GER.	DATA
01	GANEM	REVISÃO GERAL	ALAN	–	–	JUL/15
00	GANEM	EMISSÃO INICIAL	ALAN	–	–	MAI/15

REVISÃO

CANCELA E SUBSTITUI O DESENHO NÚMERO:

CANCELADO E SUBSTITUÍDO PELO DESENHO NÚMERO:

CENTRO DE DOCUMENTAÇÃO

RECEBIDO: __/__/__

Nº DOC.: _____ ASS.: _____

APROVAÇÃO CESAN:

ASS.: _____ MATR.: _____

UNID.: _____ DATA: __/__/__

ESTA APROVAÇÃO NÃO ISENTA A CONTRATADA DE SUAS RESPONSABILIDADES LEGAIS.

EMITENTE: GANEM Engenharia Ltda

PROJETADO:	COORDENADOR:
JULIO CESAR ALI GANEM	JULIO CESAR ALI GANEM
CREA: 24918/D REGIÃO: MG	CREA: 24918/D REGIÃO: MG
DESENHO: ALAN SANTOS	Nº DES. PROJETISTA:
DATA: MAI/15	

RESPONSÁVEL TÉCNICO: JULIO CESAR ALI GANEM

CREA: 24918/D REGIÃO: MG ART Nº: _____ DATA: _____

EMISSÃO CESAN	DATAS
PROJETADO:	
CREA:	
DESENHADO:	
VERIFICADO:	
DIVISÃO: I–DDO–DPJ NESTOR ALCIDES GORZA JÚNIOR	
GERÊNCIA: O–GPO JOUZE FERRARI V. H. LENTINI	

CESAN

MUNICÍPIO: CARIACICA | DISTRITO: SEDE | BAIRRO: ALTO LAGE

NOME DO EMPREENDIMENTO: SISTEMA DE ABASTECIMENTO DE ÁGUA DA GRANDE VITÓRIA

TÍTULO: ANÁLISE OPERACIONAL DO SISTEMA VALE ESPERANÇA
BOOSTER ALTO LAGE
PROJETO ESTRUTURAL
DETALHAMENTO DOS BLOCOS DE ANCORAGEM

ESCALA:	FOLHA:	Nº CESAN	REV:
INDICADA	10/11	A–045–000–60–4–XX–0068	00

ESTE DESENHO É PROPRIEDADE DA COMPANHIA ESPIRITO SANTENSE DE SANEAMENTO – CESAN E NÃO PODE SER COPIADO SEM SUA AUTORIZAÇÃO.