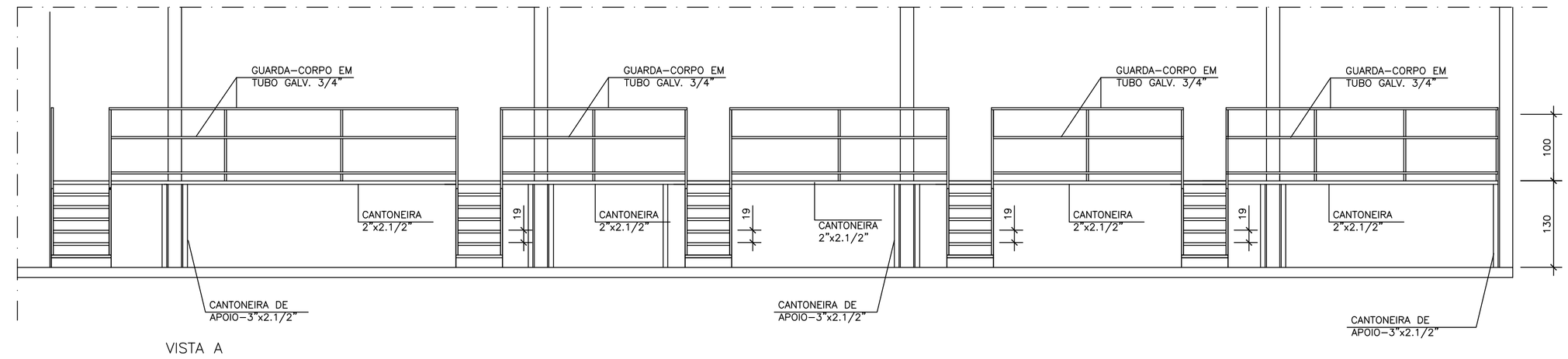


VISTA A

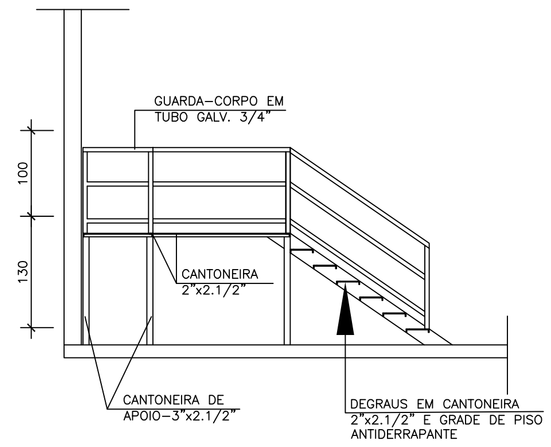


CORTE BB

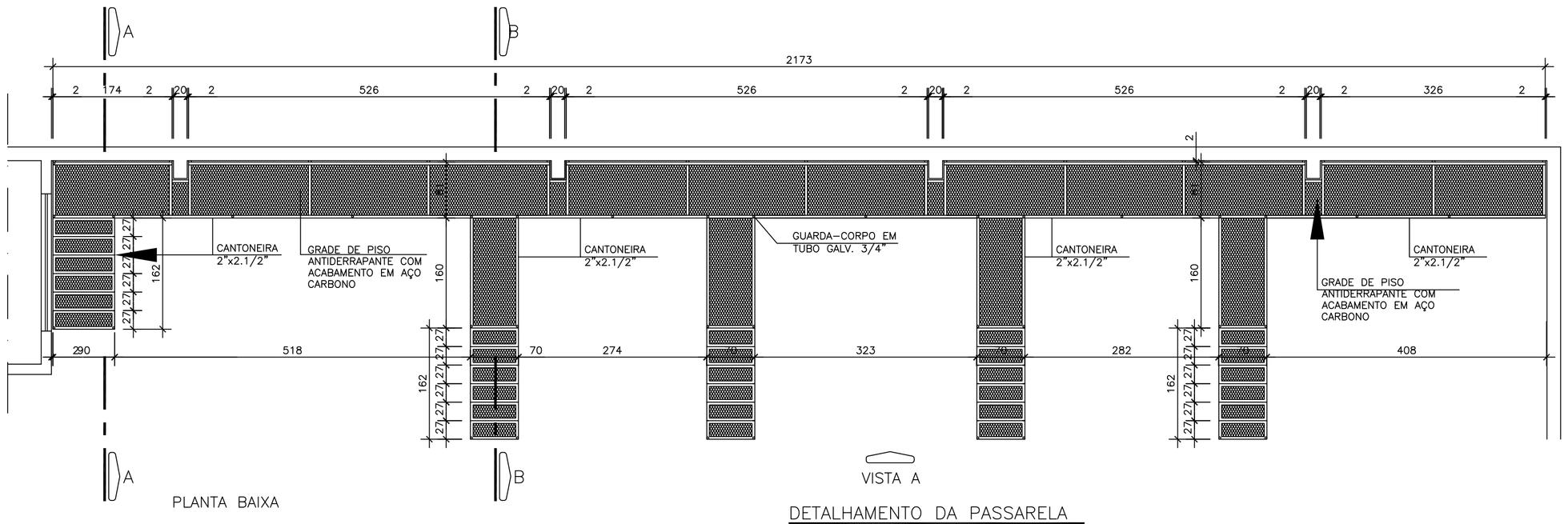


PLANTA BAIXA

VISTA A

DETALHAMENTO DA PASSARELA

ESCALA: 1/50

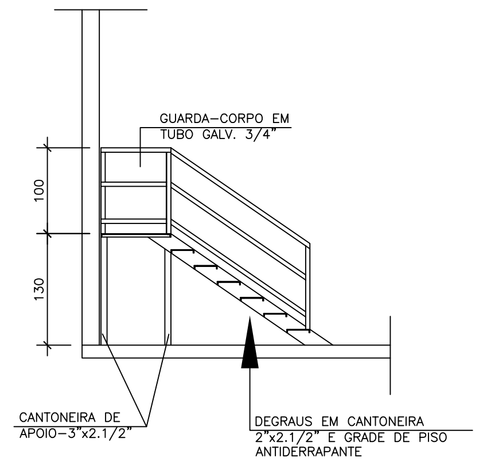


CORTE AA

NOTAS

1. DIMENSÕES EM CENTÍMETROS, DIÂMETROS EM MILÍMETROS, SALVO ONDE INDICADO;
2. VER PLANTA BAIXA PRANCHA: 04/08;
3. PARA DIMENSIONAMENTO DE PILARES, PAREDES E BLOCOS DE ANCORAGEM VER PROJETO ESTRUTURAL.
4. OS FLANGES DEVERÃO OBEDECER A NORMA NBR7675;
5. ESPECIFICAÇÃO DO TRATAMENTO ANTI-CORROSIVO DAS PEÇAS DE AÇO CARBONO:

A. TRATAMENTO: JATEAMENTO ABRASIVO AO METAL BRANCO, GRAU SA3 DA SSPC-SP5 63T;

B. PINTURA; PRIMER – 1 DEMÃO DE REVESTIMENTO INORGÂNICO DE ZINCO AUTO CURÁVEL, COM ESPESSURA DA PELÍCULA SECA DE 75 MÍCRONS. COMPONENTE BÁSICO DE SILICATO DE ZINCO FORNECIDO EM 2 COMPONENTES LÍQUIDOS DE BASE E PÓ DE ZINCO, ACABAMENTO: 2 DEMÃOS DE EPÓXI POLIAMIDA DE GRANDE DESEMPENHO, COM ESPESSURA ACABAMENTO: DA PELÍCULA DE 125 MÍCRONS CADA DEMÃO, REVESTIMENTO COM 2 COMPONENTES.

C. ACABAMENTO EXTERNO: 1 DEMÃO DE ESMALTE DE POLIURETANO ALIFÁTICO DE ALTA RESISTÊNCIA À ABRASÃO, AGENTES QUÍMICOS E INTEMPÉRIES COM ALTO BRILHO.

6. PASSARELA:

CANTONEIRAS: DEGRAUS – 2" X 2 $\frac{1}{2}$"
DE APOIO – 3" X 2 $\frac{1}{2}$"
DO PISO – 2" X 2 $\frac{1}{2}$"

MALHA EM AÇO CARBONO ANTIDERRAPANTE:
PARA PASSARELA : MALHA 25 X 100 MM – 35 A 45 KG/M2 – ALT. MALHA 20 MM
PARA PASSARELA DA ESCADA E DEGRAUS:MALHA 35 X 35 MM–20 KG/M2 ALT. MALHA 25 MM

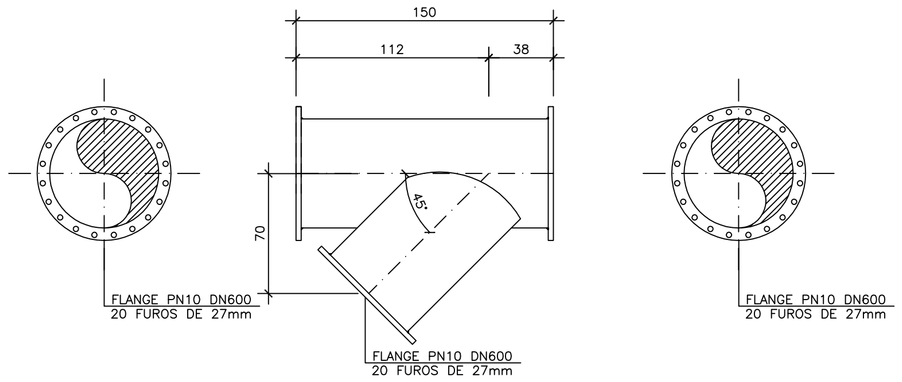


JUNÇÃO 45° DN600x600 (4x) – PEÇA 34

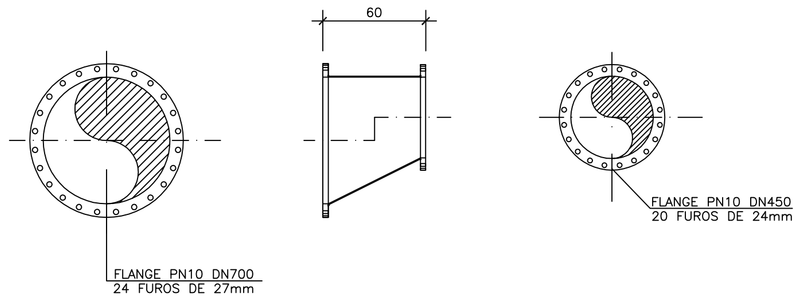


REDUÇÃO EXCÊNTRICA 700x50 (2x)– PEÇA 30

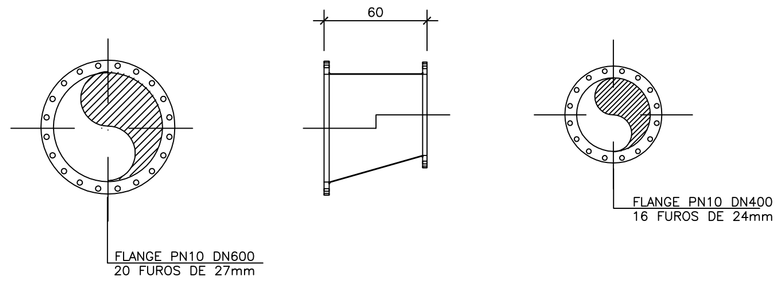


REDUÇÃO EXCÊNTRICA 600x400 (2x)– PEÇA 31

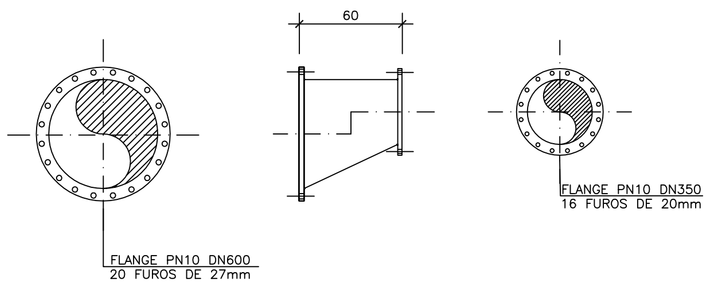


REDUÇÃO CONCÊNTRICA 600x350 (4x)– PEÇA 32

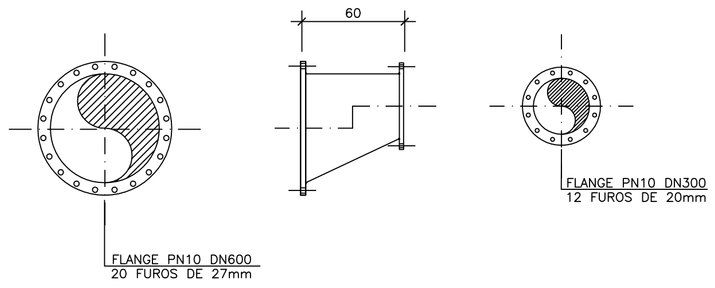


REDUÇÃO CONCÊNTRICA 600x300 (2x)– PEÇA 33

DETALHAMENTO DAS PEÇAS EM AÇO

ESCALA: 1/25

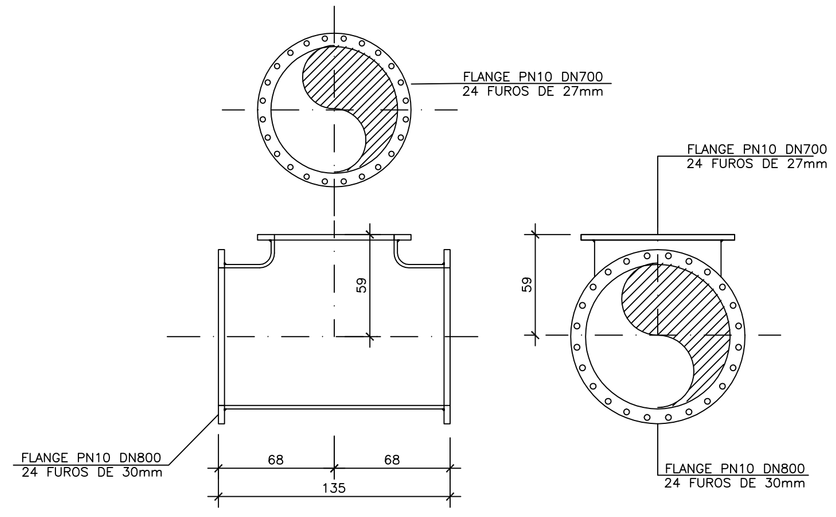


TÊ REDUÇÃO 800X700 (2x)– PEÇA 24

ESTE DESENHO É PROPRIEDADE DA COMPANHIA ESPÍRITO SANTENSE DE SANEAMENTO – CESAN E NÃO PODE SER COPIADO SEM SUA AUTORIZAÇÃO.

| NÚMEROS | TÍTULOS |
|---|---|
| PRINCIPAIS DESENHOS DE REFERÊNCIA | |

| Nº | LOCAL | DISCRIMINAÇÃO | DES. | DIV. | GER. | DATA |
|---|---|---|---|---|---|---|
| 00 | GANEM | EMISSÃO INICIAL | ROSI | – | – | MAIO/15 |

REVISÃO

CANCELA E SUBSTITUI O DESENHO NÚMERO:

CANCELADO E SUBSTITUÍDO PELO DESENHO NÚMERO:

CENTRO DE DOCUMENTAÇÃO
RECEBIDO: / /
Nº DOC.: ASS.:
APROVAÇÃO CESAN:
ASS.: MATR.:
UNID.: DATA: / /
ESTA APROVAÇÃO NÃO ISENTA A CONTRATADA DE SUAS RESPONSABILIDADES LEGAIS.

EMITENTE: GANEM Engenharia Ltda

| PROJETADO: | COORDENADOR: |
|---|---|
| GLAUCIA DE LAIA NASCIMENTO | ANA CLAUDIA JACOB |
| CREA: 019556/D REGIÃO: ES | CREA: 6668/D REGIÃO: ES |
| DESENHO: ROSILENE | Nº DES. PROJETISTA: |
| DATA: MAIO/15 | |

RESPONSÁVEL TÉCNICO: JULIO CESAR ALI GANEM
CREA: 24918/D REGIÃO: MG ART Nº: DATA:

| EMISSÃO CESAN | DATAS |
|---|---|
| PROJETADO: | |
| CREA: | |
| DESENHADO: | |
| VERIFICADO: | |
| DIVISÃO: I-DDO-DPJ NESTOR ALCIDES GORZA JÚNIOR | |
| GERÊNCIA: O-GPO JOUZE FERRARI V. H. LENTINI | |

CESAN

| MUNICÍPIO: CARIACICA | DISTRITO: DIVERSOS | BAIRRO: DIVERSOS |
|---|---|---|

NOME DO EMPREENDIMENTO: SISTEMA DE ABASTECIMENTO DE ÁGUA DA GRANDE VITÓRIA

TÍTULO: ANÁLISE OPERACIONAL DO SISTEMA VALE ESPERANÇA
PROJETO HIDRÁULICO
BOOSTER ALTO LAGE
DETALHAMENTO DA PASSARELA E DAS PEÇAS EM AÇO

| ESCALA: | FOLHA: | Nº CESAN | REV: |
|---|---|---|---|
| INDICADAS | 08/08 | A-045-000-60-5-XX-0173 | 00 |